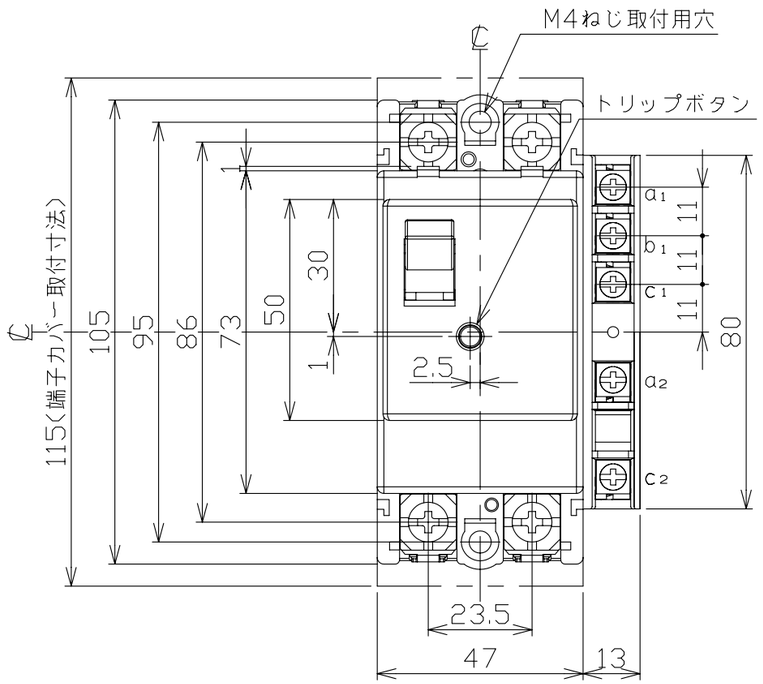

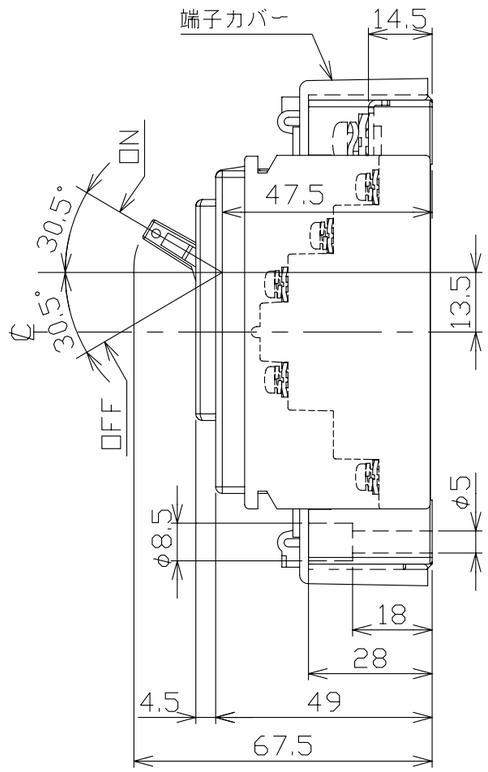

穴明寸法

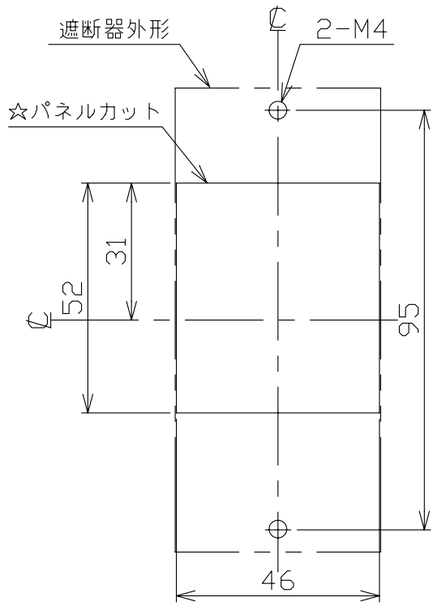

配線用遮断器　表面形

接点仕様

種類	適　用　仕　様	COM	N.C	N.O
AL	ALに関係する全て	a1	b1	c1
AX	AXに関係する全て	a1	b1	c1
SHT	SHTに関係する全て	a2	–	c2

注. この寸法図は.1.補助スイッチ仕様
2.警報スイッチ仕様
3.補助＋電圧引外し装置仕様
4.警報＋電圧引外し装置仕様
5.電圧引外し装置仕様
のうちいずれか１つに適用する。
【電圧引外し装置仕様の定格使用電圧】
AC100V,200V,415V

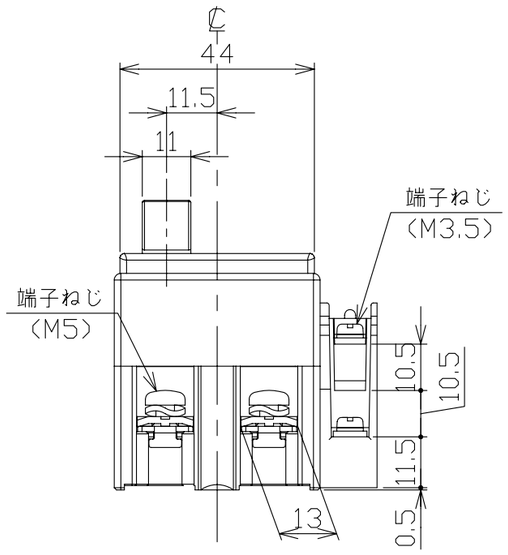

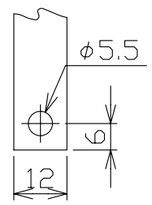

導帯加工図
（最大）

動作特性曲線

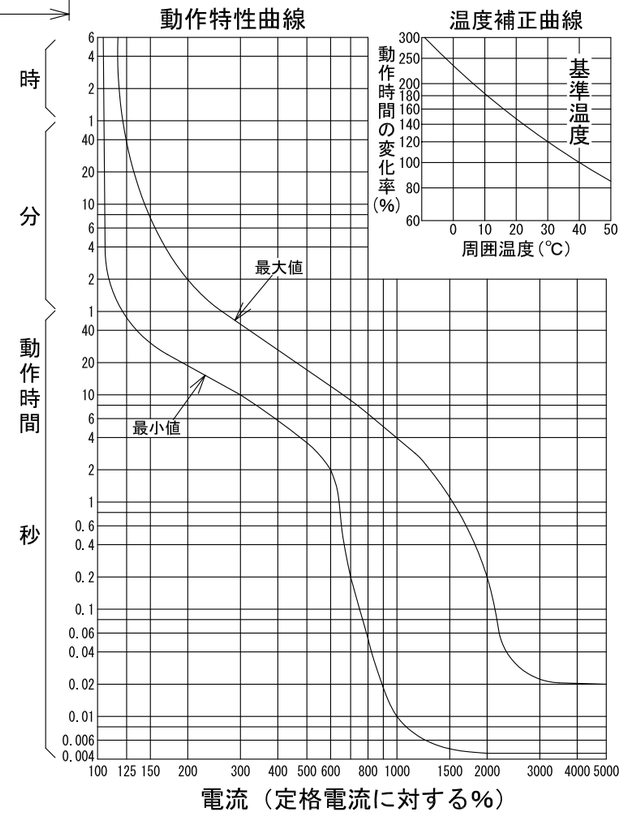

温度補正曲線

型　　式		B－52MEC
フレーム		50AF
極数(P)・素子数(E)		2P・2E
定格電圧（V）		AC200
定格電流（A）		32
定格遮断容量(kA)		
AC	100V	5
	100V/200V	5
	200V	5
	415V	
DC	125V	
	250V	
引き外し方式		完全電磁
標準接続方式		線押え方式（圧着端子使用可能）
基準周囲温度		40℃
重量（kg）		0.28
備　考		JIS C 8201-2-1 附属書2 (JIS Q 1000に基づく自己適合宣言)
御納入先		

日付		受領印		数量	

承認	検図	製図	設計
今本	馬場	長友	高倉

年月日	三角法	
2006.05.31		A37-2P52MEC5

テンパール工業株式会社

A-08-08