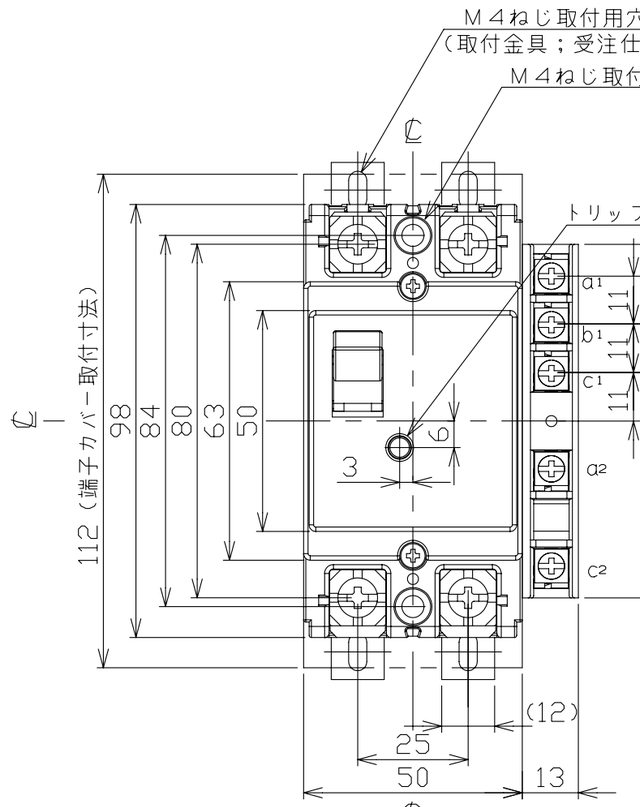

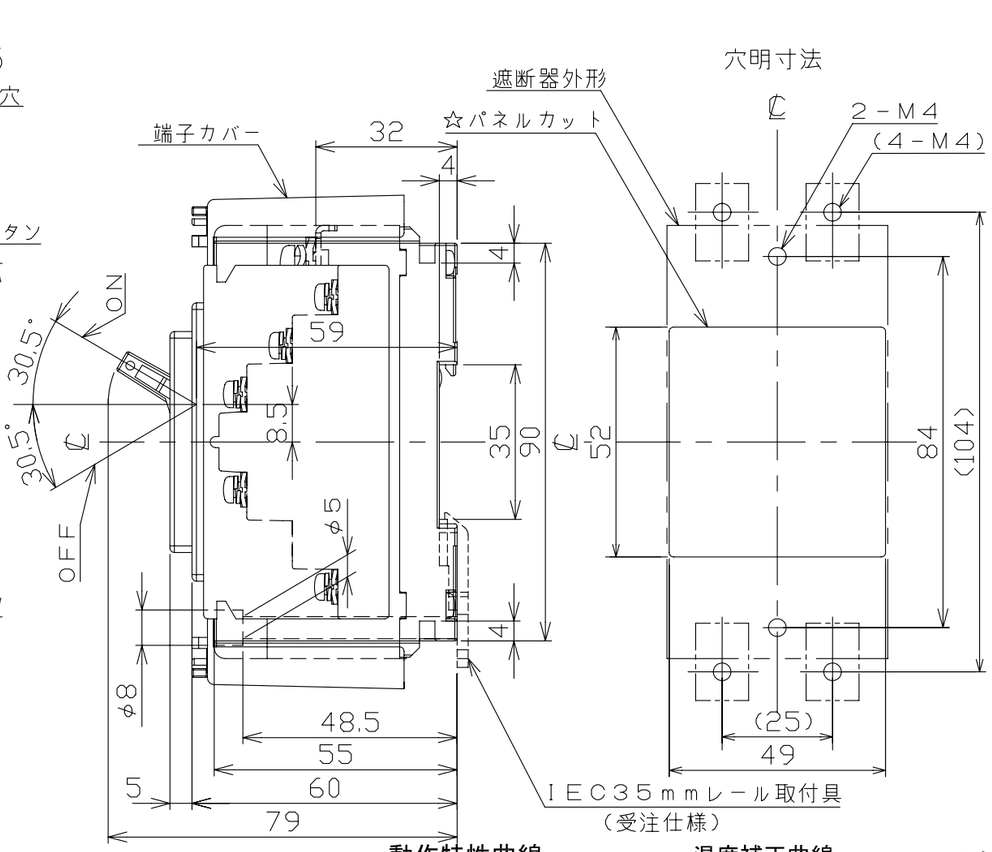

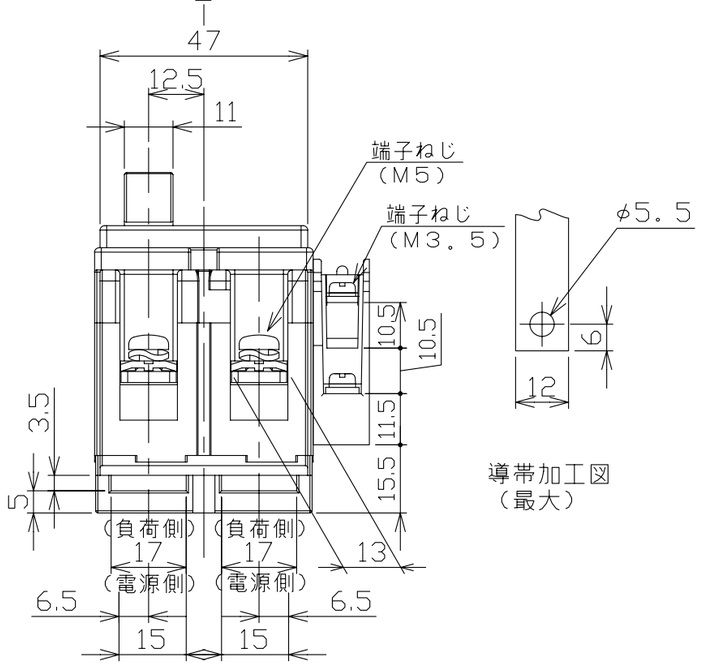

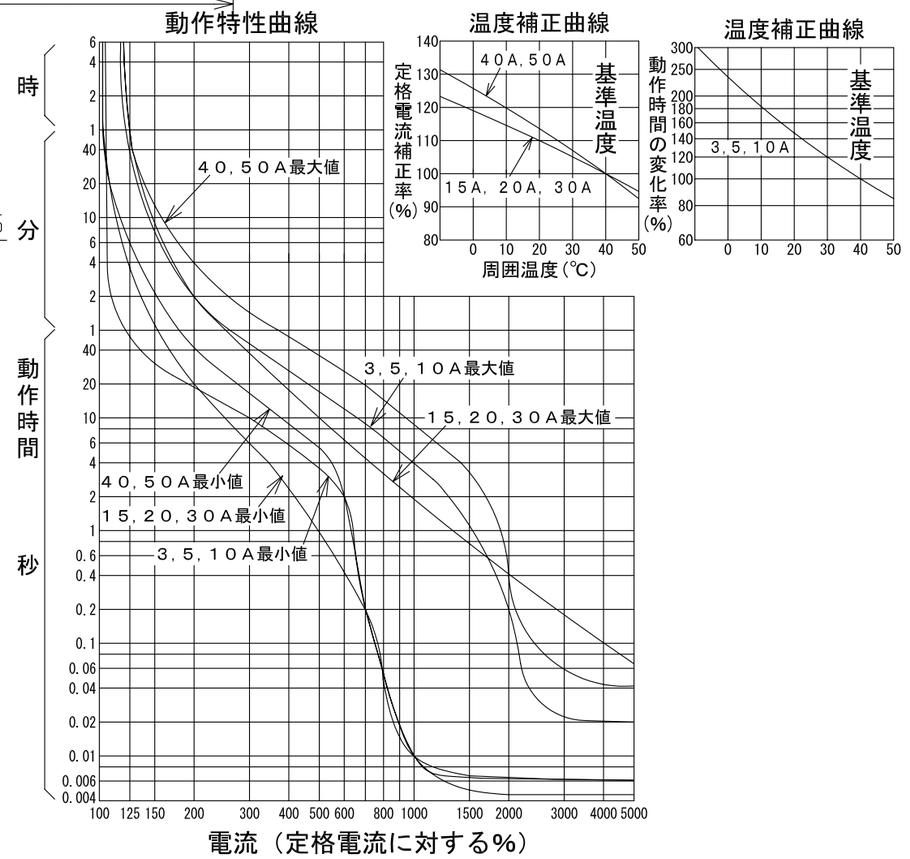

配線用遮断器　表面形

接点仕様

種類	適用仕様	COM	N.C	N.O
AL	ALに関係する全て	a1	b1	c1
AX	AXに関係する全て	a1	b1	c1
SHT	SHTに関係する全て	a2	－	c2

注。この寸法図は、１。補助スイッチ仕様
２。警報スイッチ仕様
３。補助＋電圧引外し装置仕様
４。警報＋電圧引外し装置仕様
５。電圧引外し装置仕様
のうちいずれか１つに適用する。

【電圧引外し装置仕様の定格使用電圧】
AC100V,200V,415V

型式		B－52KC	
フレーム		50AF	
極数(P)・素子数(E)		2P・2E	
定格電圧（V）		AC200	AC200，DC125
定格電流（A）		3，5，10	15，20，30，40，50
定格遮断容量（kA）			
AC	100V	5	5
	100V/200V	5	5
	200V	5	5
	415V		
DC	125V		0.7
	250V		
引き外し方式		完全電磁	熱動電磁
標準接続方式		線押え方式（圧着端子使用可能）	
基準周囲温度		40℃	
重量（kg）		0.30	
備考		JIS C 8201-2-1 附属書2（JIS Q 1000に基づく自己適合宣言）	
御納入先			

日付		受領印		数量	

承認	検図	製図	設計
今本	馬場	内藤稔	高倉

年月日	三角法	
H18.5.26		A38-2P52KC3

テンパール工業株式会社

A-08-08