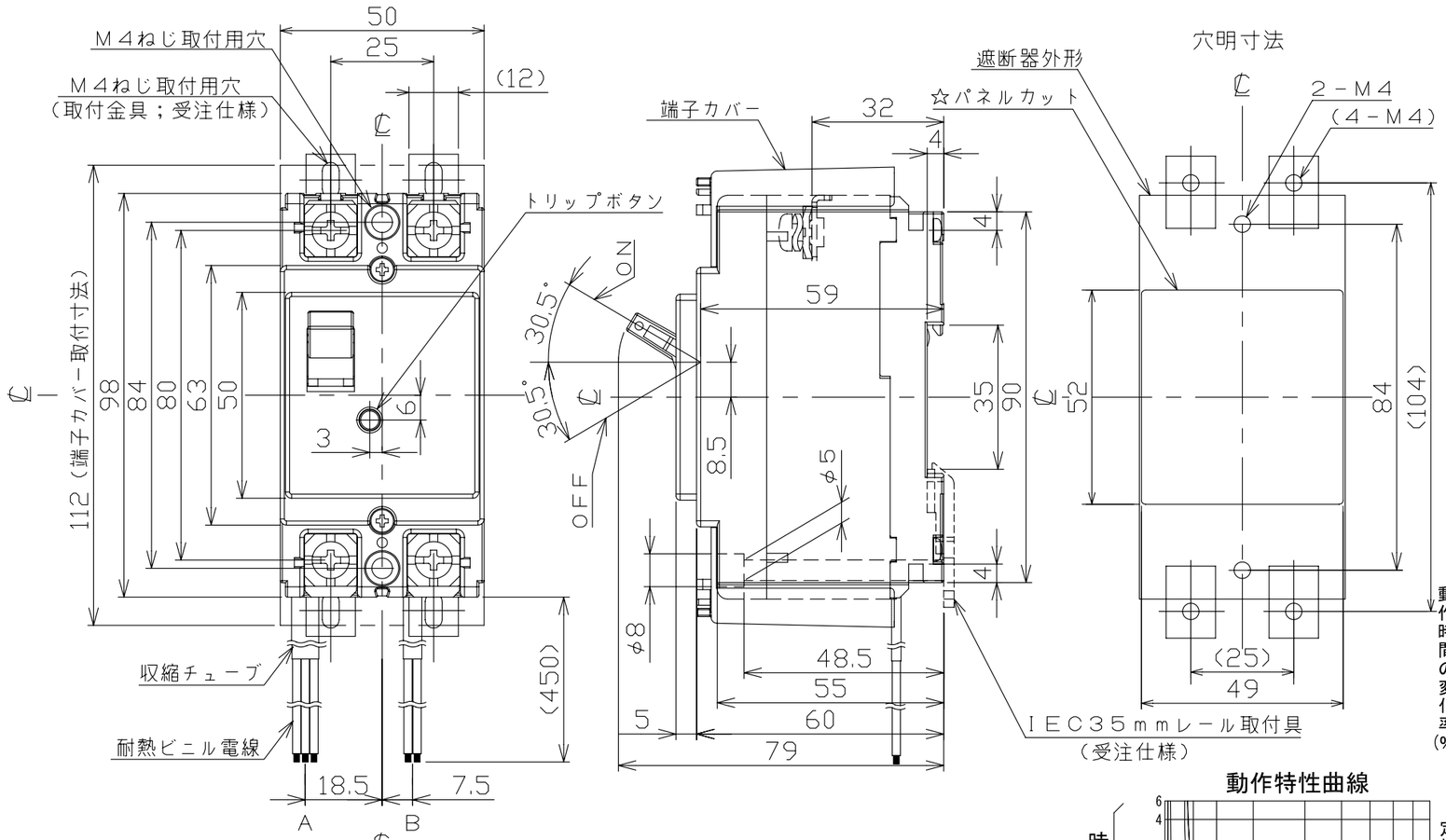

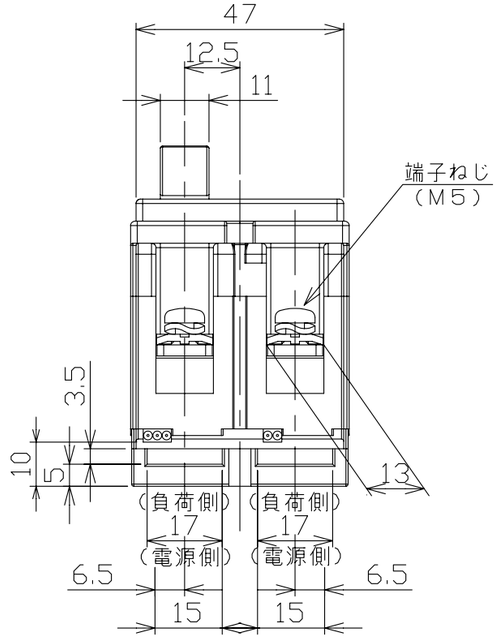

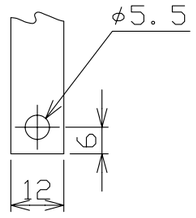

導帯加工図
（最大）

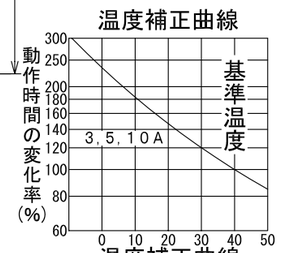

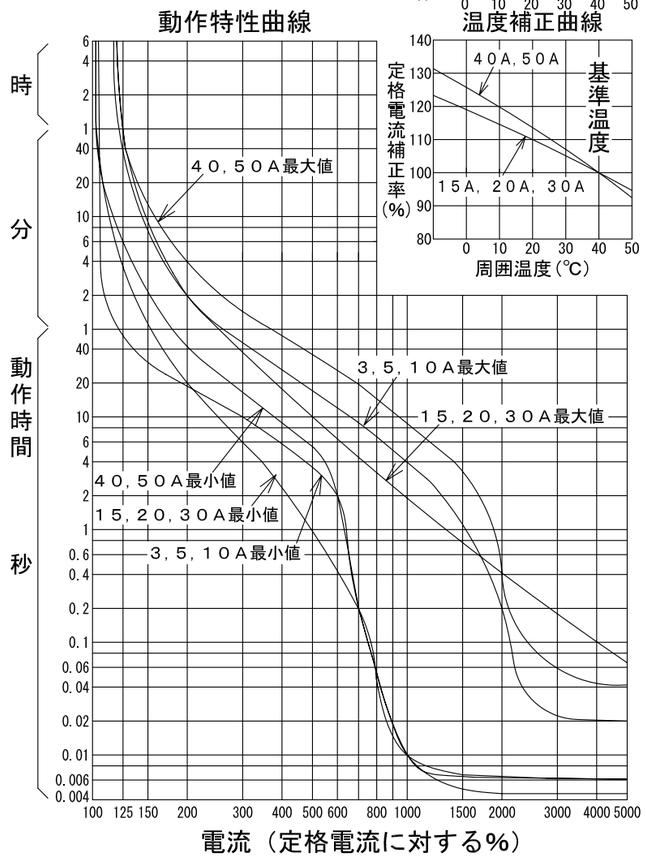

配線用遮断器　表面形

仕様	電線の色			電線の本数	収縮チューブ
	a接点	b接点	COM		
補助スイッチ　AX	黒	赤	白	3	φ4
警報スイッチ　AL	黒	赤	白	3	φ4
電圧引外し装置　SHT			白	2	φ3

仕様	リード線	
	A	B
AX	AX	－
AL	AL	－
AX＋SHT	AX	SHT
AX＋SHT	AL	SHT
SHT	－	SHT

注。この寸法図は、1．補助スイッチ仕様
2．警報スイッチ仕様
3．補助＋電圧引外し装置仕様
4．警報＋電圧引外し装置仕様
5．電圧引外し装置仕様
のうちいずれか1つに適用する。

【電圧引外し装置仕様の定格使用電圧】
AC100V,200V,415V

型　式		B－52KC	
フレーム		50AF	
極数(P)・素子数(E)		2P・2E	
定格電圧（V）		AC200	AC200, DC125
定格電流（A）		3, 5, 10	15, 20, 30, 40, 50
定格遮断容量（kA）			
AC	100V	5	5
	100V/200V	5	5
	200V	5	5
	415V		
DC	125V		0．7
	250V		
引き外し方式		完全電磁	熱動電磁
標準接続方式		線押え方式（圧着端子使用可能）	
基準周囲温度		40℃	
重量（kg）		0．26	
備　考		JIS C 8201-2-1 附属書2（JIS Q 1000に基づく自己適合宣言）	
御納入先			
日付		受領印	数量

承認	検図	製図	設計
今本	馬場	若宮	高倉

年月日　H18．5．26
三角法
A38-2P52KC2
テンパール工業株式会社

A-08-08