配線用遮断器　裏面形

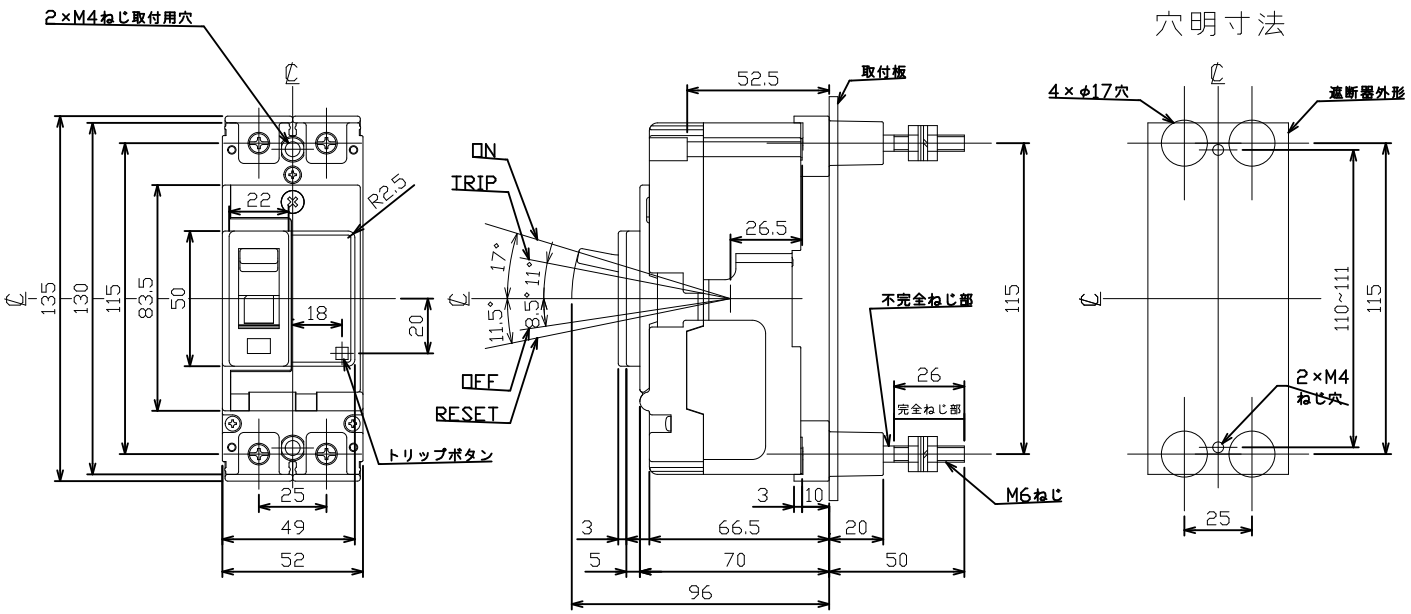

定格電流 15A, 20A, 30A

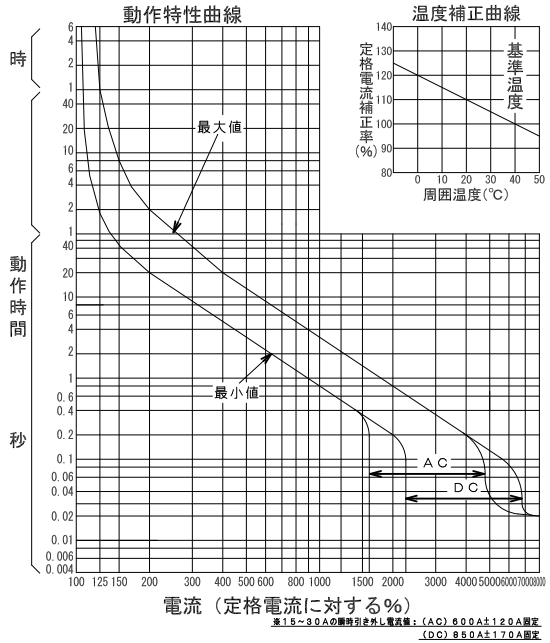

※15~30Aの瞬時引き外し電流値：(AC) 600A±120A固定
(DC) 850A±170A固定

定格電流 40A, 50A

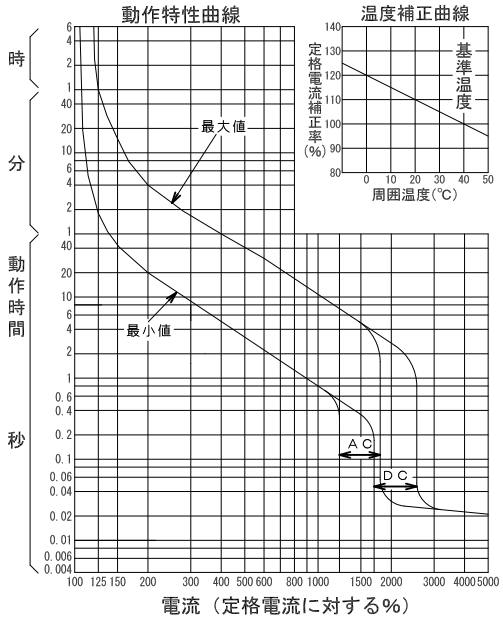

型　式	B－5·2FF
フレーム	50AF
極数(P)・素子数(E)	2P・2E
定格電圧（V）	AC500, DC250
定格電流（A）	15, 20, 30, 40, 50
定格遮断容量(kA)	·
AC 100V	·
AC 200V	3·5
AC 440V	1·0
AC 500V	2·5
DC 125V	7·5
DC 250V	5
引き外し方式	熱動電磁
標準接続方式	丸スタッド方式
基準周囲温度	40℃
重量（kg）	0·92
備　考	JIS C 8201-2-1 附属書2 (JIS Q 1000に基づく自己適合宣言)
御納人先	
日付	受領印	数量
承認	検図	製図	設計
山本	内藤	横田	横田
年月日	三角法	B-52FF02
H28.06.29		
テンパール工業株式会社		

0-16-06