配線用遮断器　裏面形

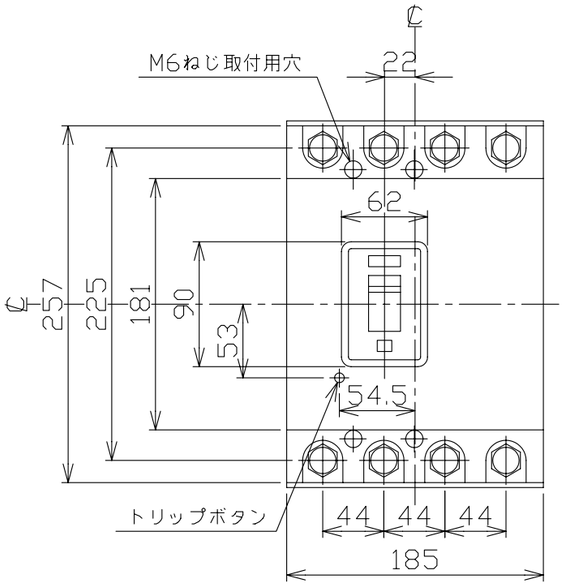

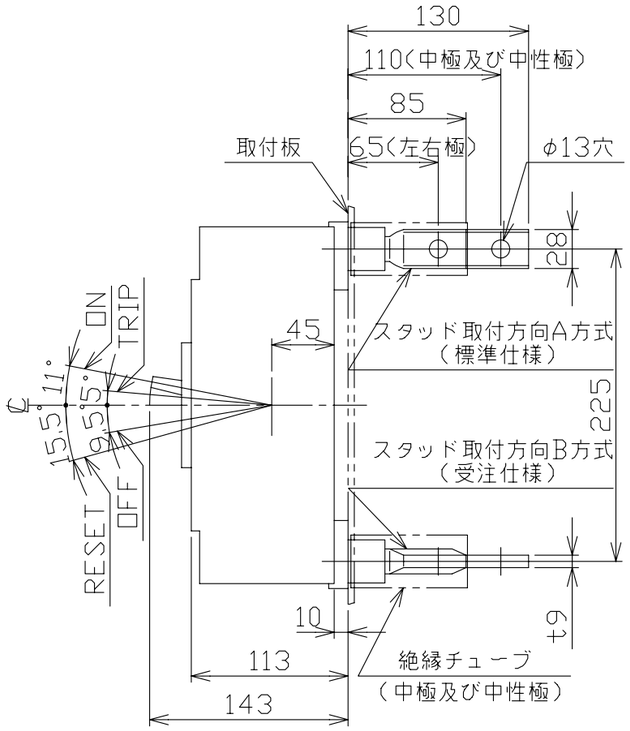

穴明寸法

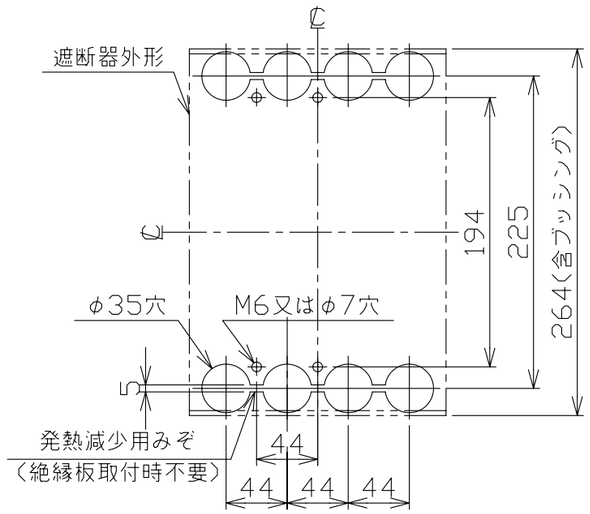

バースタッド方向標準（A方式）で出荷します

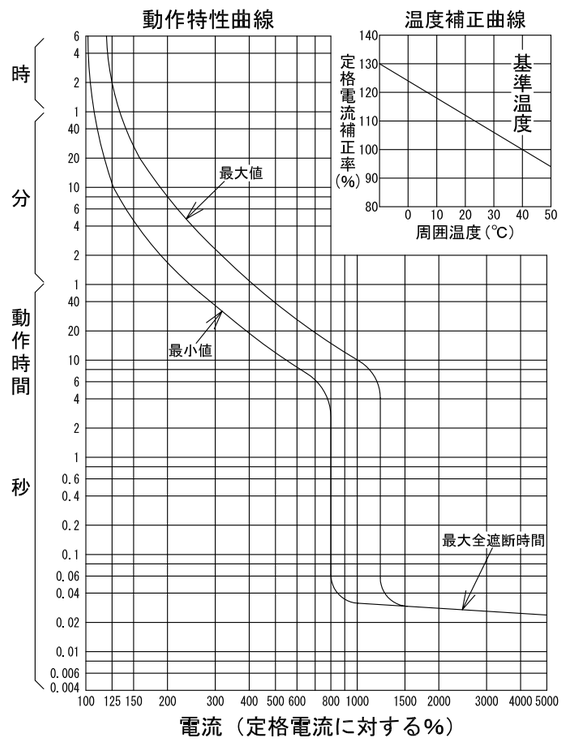

型　式	B－404FB
フレーム	400AF
極数(P)･素子数(E)	4P･3E
定格電圧（V）	AC500
定格電流（A）	250, 300, 350, 400
定格遮断容量(kA)	
AC 100V	
AC 200V	100
AC 440V	50
AC 500V	25
DC 125V	
DC 250V	
引き外し方式	熱動電磁
標準接続方式	バースタッド方式
基準周囲温度	40℃
重量（kg）	9.0
備　考	JIS C 8201-2-1 附属書2 (JIS Q 1000に基づく自己適合宣言)
御納入先	

日付		受領印		数量	

承認	検図	製図	設計
森田	青木	長力	青木

年月日	三角法	
H05.08.31		B-404FB02

テンパール工業株式会社

B-08-09