漏電警報付配線用遮断器

埋込形

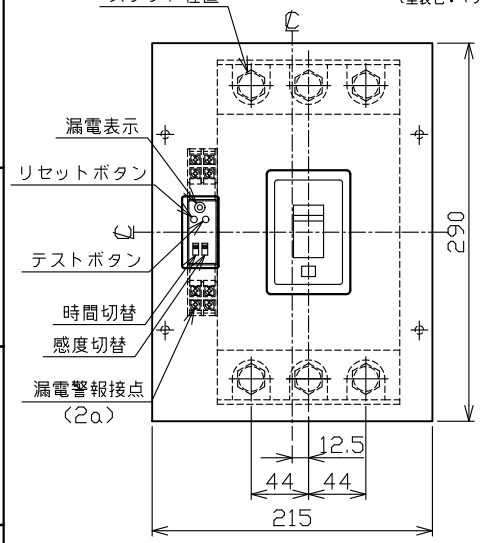

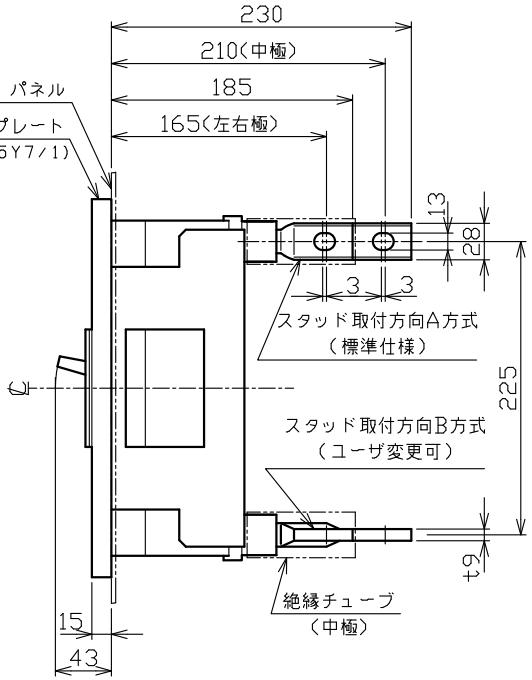

バースタッド方向標準(A方式)で出荷します。

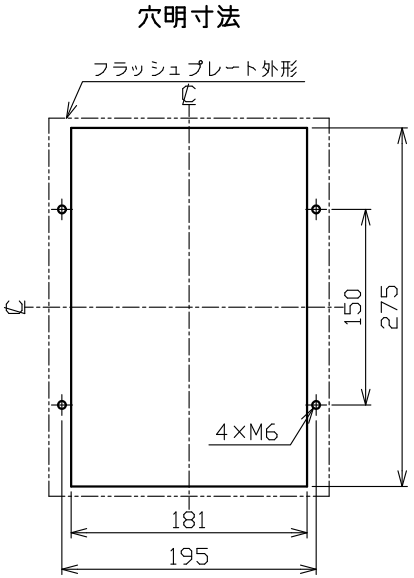

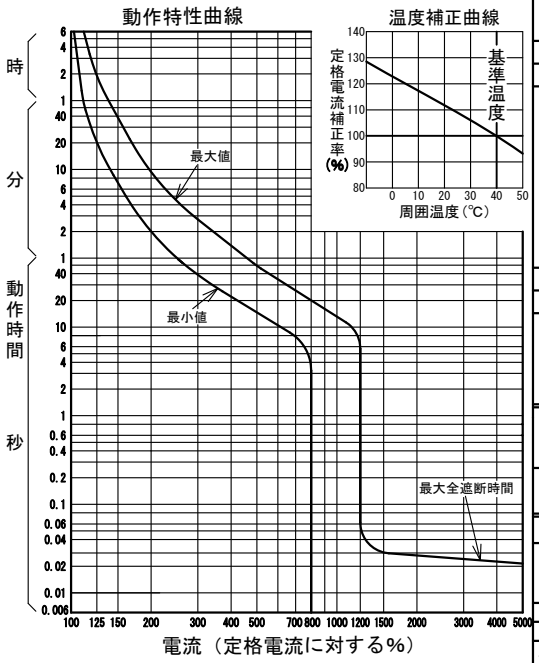

型　式		B-403GHC			
フレーム		400AF			
極数(P)・素子数		3P・3E			
定格電圧(V)(E)		AC100-200-440			
定格電流(A)		250, 300, 350, 400			
漏電警報	動作時間	0,1以内/0,3/1,2秒切替			
	定格感度電流	100/200/500mA切替			
定格遮断容量(kA)					
AC	200V	100			
	240V	100			
	415V	50			
	440V	50			
引き外し方式		熱動電磁			
標準接続方式		バースタッド方式			
漏電警報接点仕様	接点構成	2a			
	接点容量	電圧	抵抗負荷	誘導負荷	
		AC125V	3A	2A	cosφ=0,4
		AC250V	3A	2A	
		DC 30V	3A	2A	L/R=7ms
		DC100V	0,5A	0,2A	
	出力引出し方式	端子台			
	リセット方式	内蔵リセットボタン(外部リセット:オプション)			
基準周囲温度		40℃			
重量(kg)		8,6			
備　考		JIS C 8201-2-1 附属書2 (JIS Q 1000に基づく自己適合宣言)			
御納入先					
日付		受領印		数量	

承認	検図	製図	設計
濱井	田中康	横田	長友

年月日	三角法	
2021.04.07		B-403GHC03

テンパール工業株式会社

A-21-08