配線用遮断器　埋込形

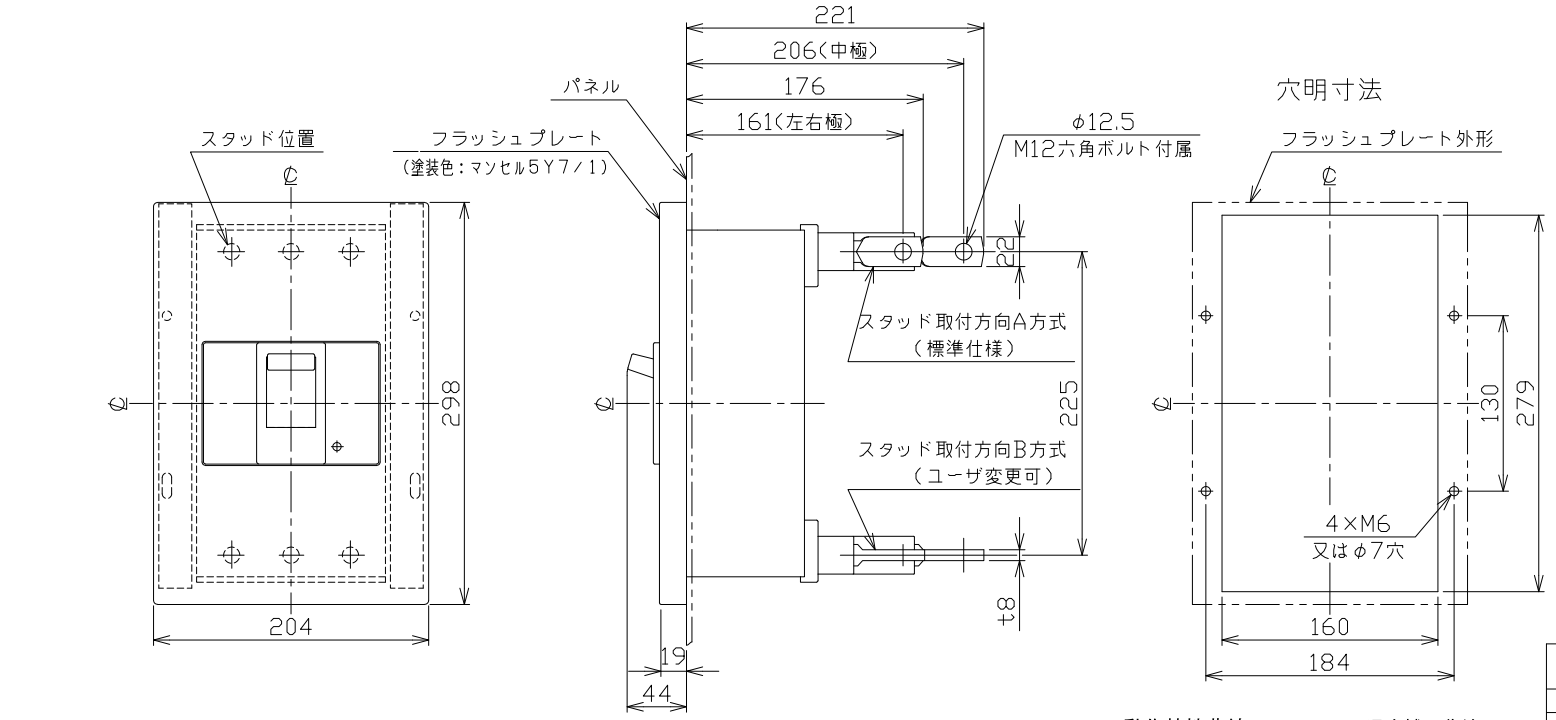

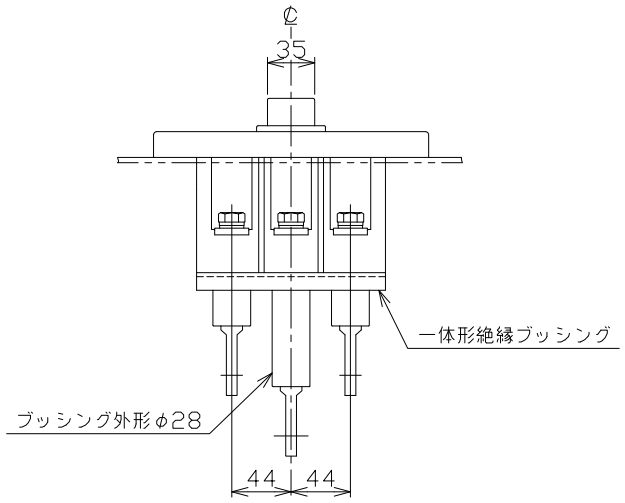

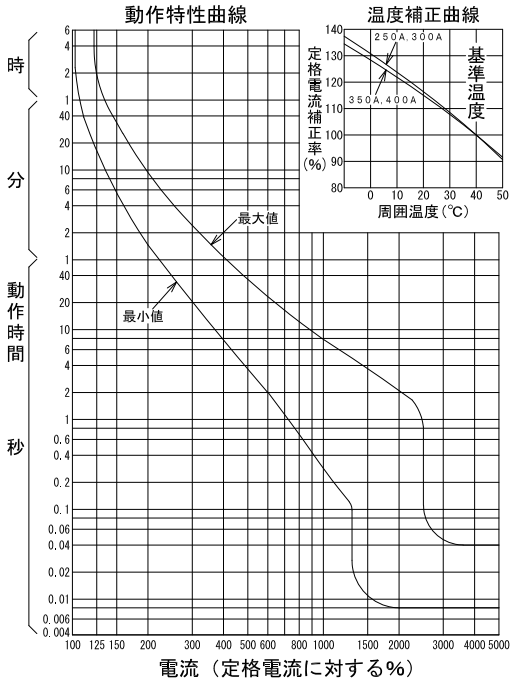

型　式	B－403EA
フレーム	400AF
極数(P)・素子数(E)	3P・3E
定格電圧（V）	AC415
定格電流（A）	250, 300, 350, 400
定格遮断容量（kA）	
AC 100V	50
AC 100V/200V	
AC 200V	50
AC 415V	25
DC 125V	
DC 250V	
引き外し方式	熱動電磁
標準接続方式	バースタッド方式
基準周囲温度	40℃
重量（kg）	6.5
備　考	JIS C 8201-2-1 附属書2 (JIS Q 1000に基づく自己適合宣言)
御納入先	

日付		受領印		数量	

承認	検図	製図	設計
後藤	乗右	内藤稔	西野

年月日	三角法	
H11 3 11	1/4	B30-3P403EA33

テンパール工業株式会社

B-21-02