配線用遮断器　裏面形

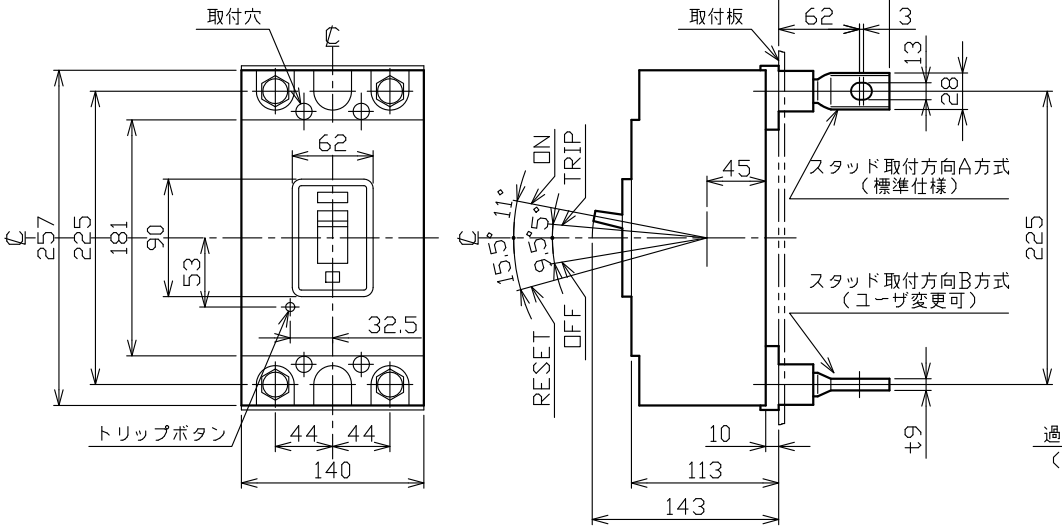

バースタッド方向標準（A方式）で出荷します

穴明寸法

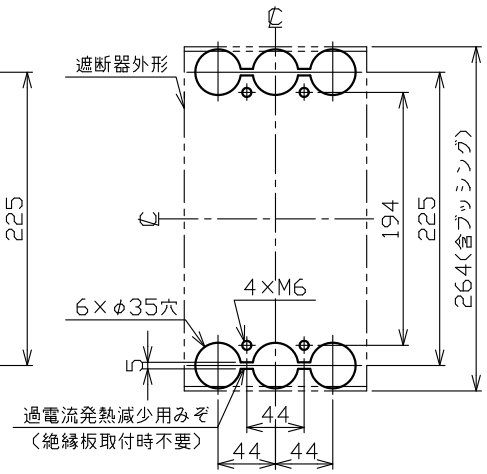

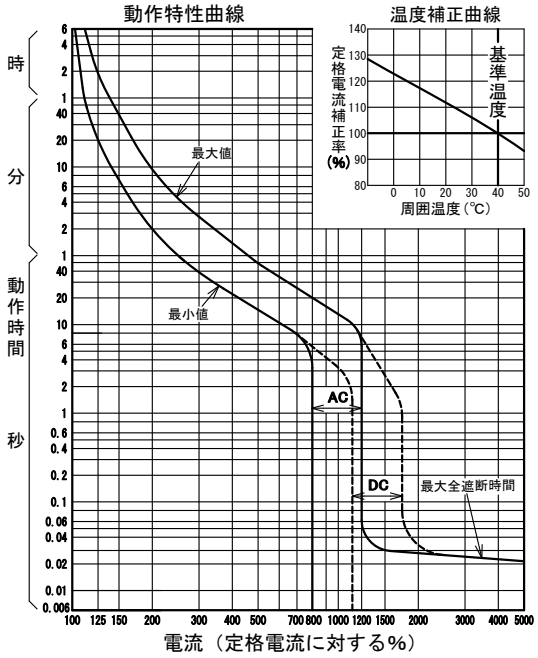

型　式	B－402FH		
フレーム	400AF		
極数(P)･素子数(E)	3P･3E		
定格電圧（V）	AC500，DC250		
定格電流（A）	250，300，350，400		
定格遮断容量(kA)			
AC 200V	100		
AC 415V	50		
AC 500V	25		
DC 125V	40		
DC 250V	40		
引き外し方式	熱動電磁		
標準接続方式	バースタッド方式		
基準周囲温度	40℃		
重量（kg）	6.5		
備　考	JIS C 8201-2-1 附属書2 （JIS Q 1000に基づく自己適合宣言）		
御納入先			
日付		受領印	数量

承認	検図	製図	設計
濱井	田中康	長友	長友

年月日	三角法	
2021.03.31		B-402FH02

テンパール工業株式会社

0-21-03