配線用遮断器　表面形

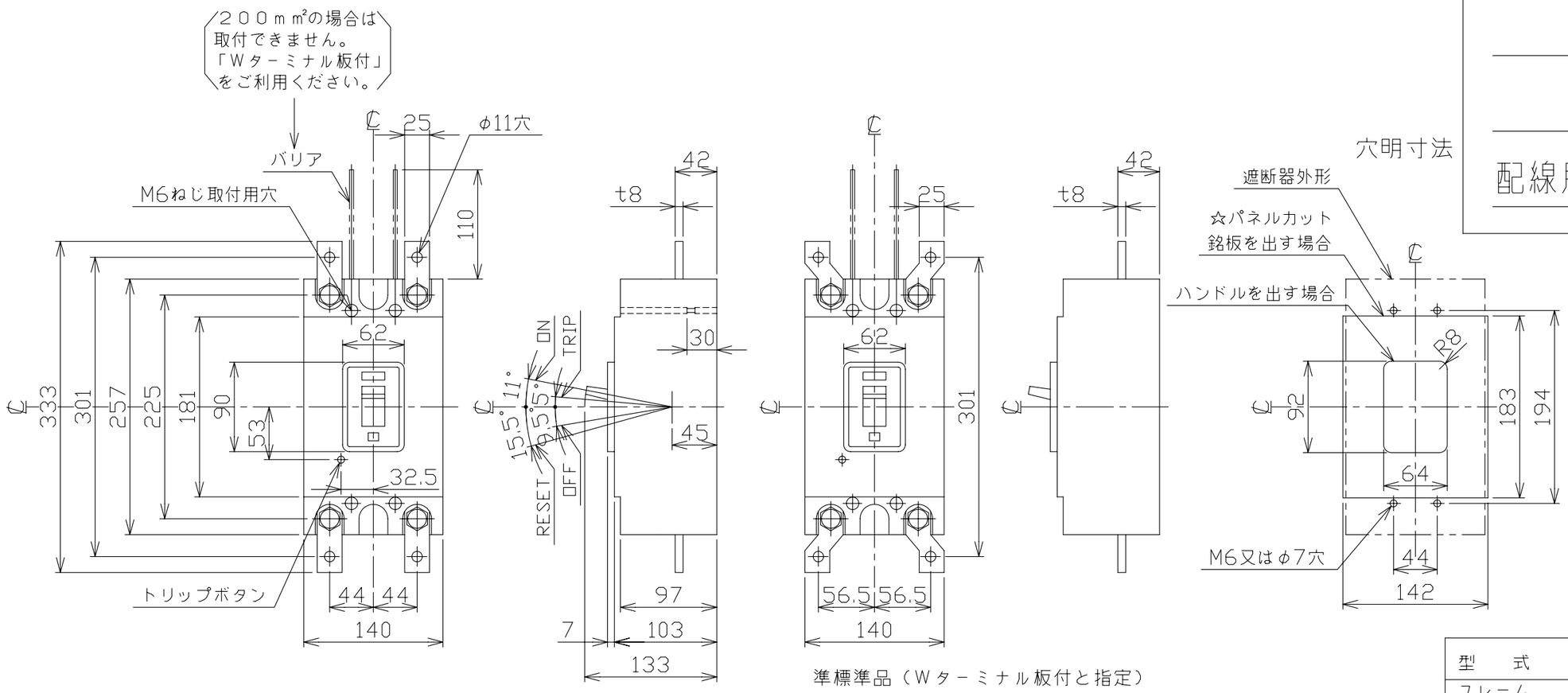

準標準品（Ｗターミナル板付と指定）

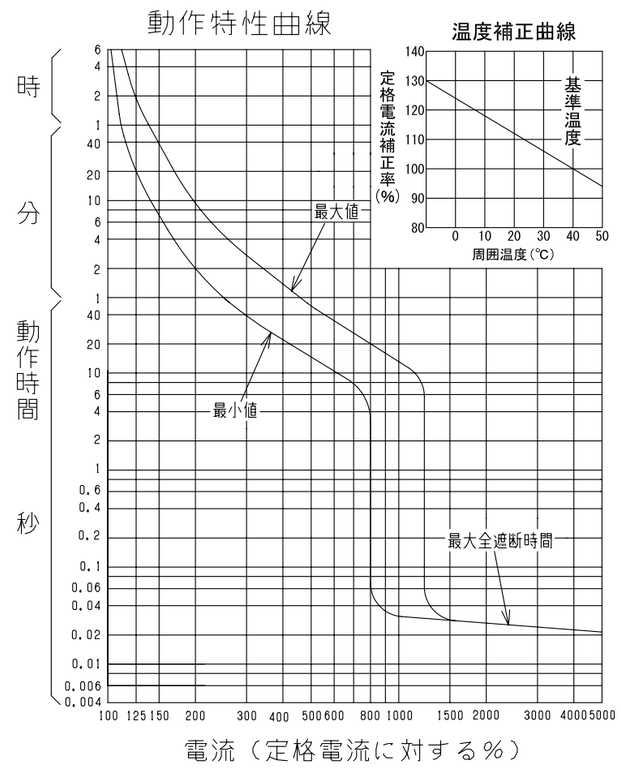

型　式		B－402FB	
フレーム		400AF	
極数(P)･素子数(E)		2P･2E	
定格電圧（V）		AC500	◎DC250
定格電流（A）		250，300，350，400	
定格遮断容量(kA)			
AC	100V		
	200V	100	
	440V	50	
	500V	25	
DC	125V		40
	250V		40
引き外し方式		熱動電磁	
標準接続方式		バー端子方式	
基準周囲温度		40℃	
重量（kg）		5.3	
備　考		JIS C 8201-2-1 附属書2 （JIS Q 1000に基づく自己適合宣言） ◎DC電源の種類を御指定ください。	
御納入先			
日付		受領印	数量

承認	検図	製図	設計
森田	青木	長力	青木

年月日	三角法	
H05.08.31		B-402FB01

テンパール工業株式会社

B-08-09