配線用遮断器

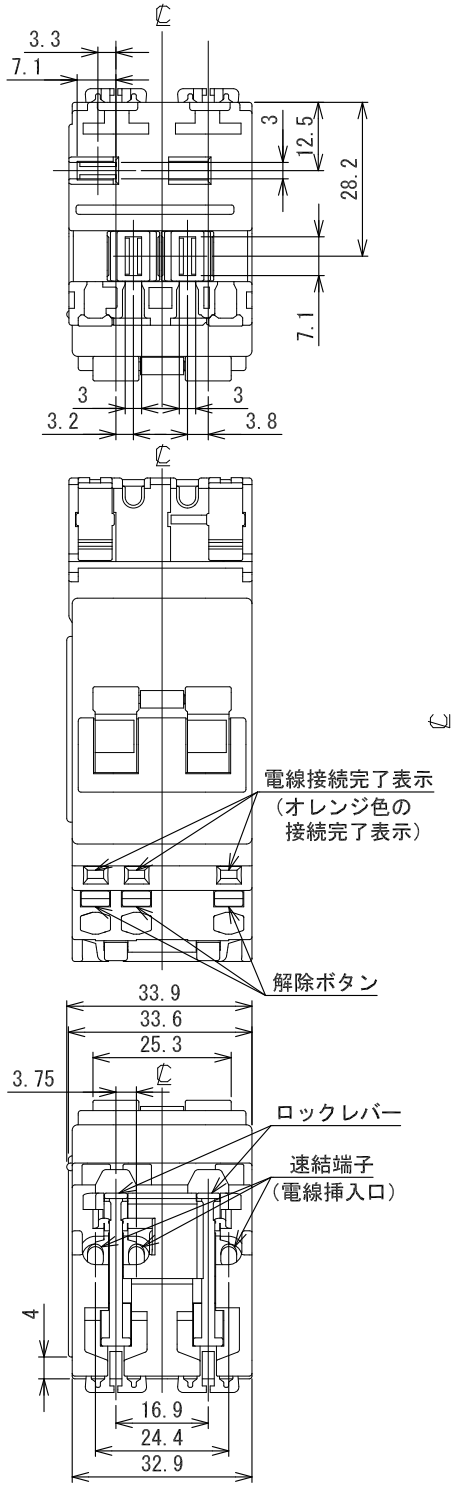

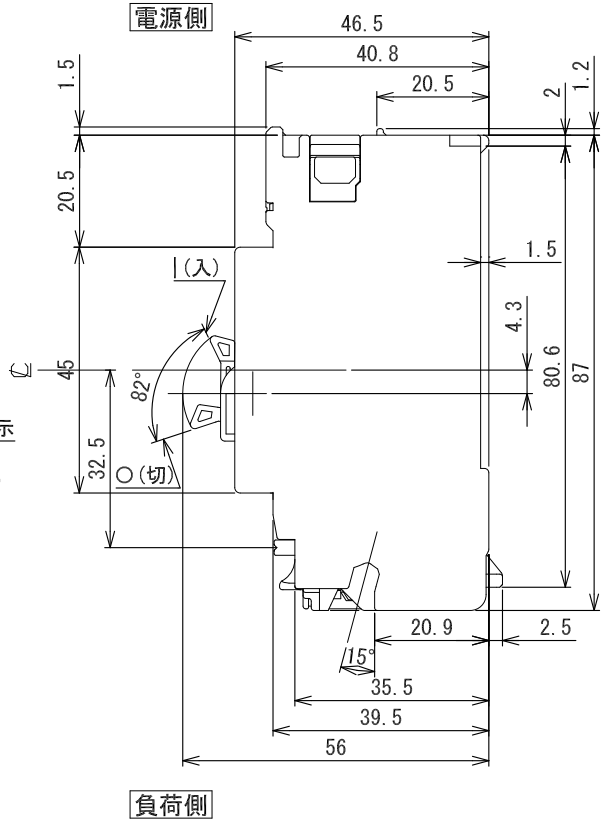

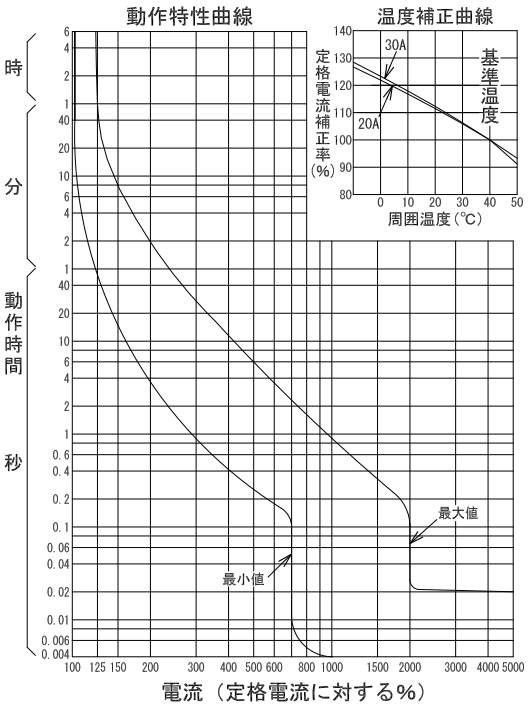

ガス発電/燃料電池システム用		
型　式		B-33NA
フレーム		30AF
極数(P)・素子数(E)		3P・3E
定格電圧（V）		AC100/200
定格電流（A）		20, 30
定格遮断容量(kA)		
AC	100V	
	100V/200V	2.5
	200V	
	415V	
DC	125V	
	250V	
引き外し方式		熱動電磁
標準接続方式		電源側：プラグイン端子方式 負荷側：速結端子方式
基準周囲温度		40℃
重量（kg）		0.13
備　考		JIS C 8211　附属書2 (JIS Q 1000に基づく自己適合宣言)
御納入先		
日付	受領印	数量

承認	検図	製図	設計
山本博	濵井	森田	津崎

年月日	三角法	
2016.09.08		B41-01000
テンパール工業株式会社		

0-16-09