配線用遮断器　表面形

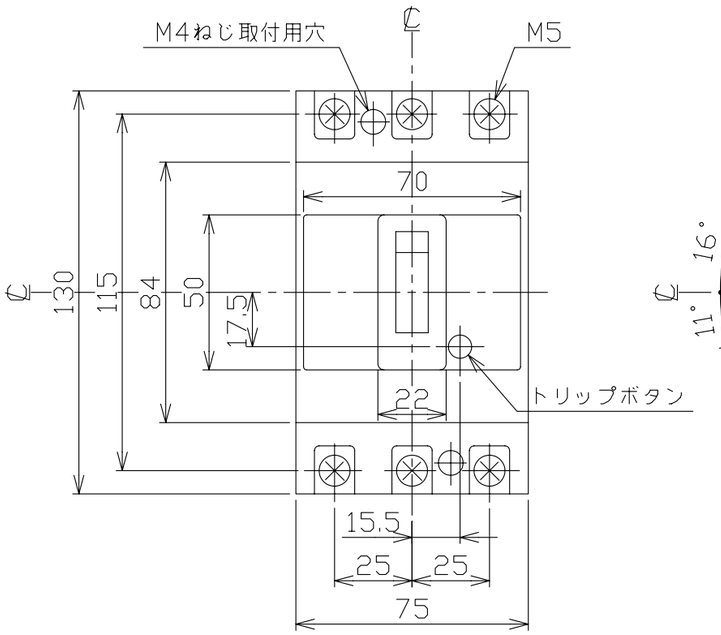

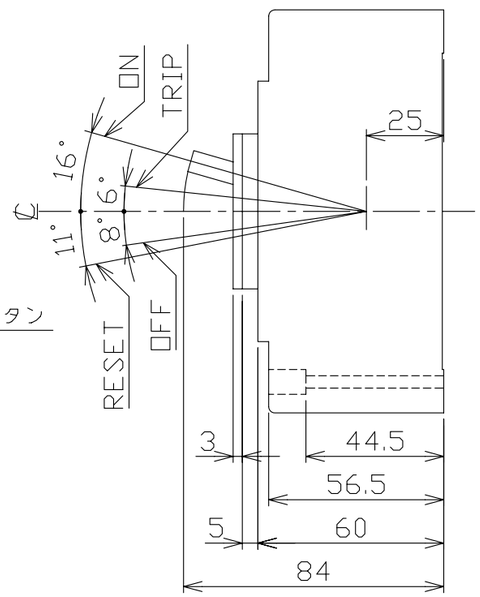

穴明寸法

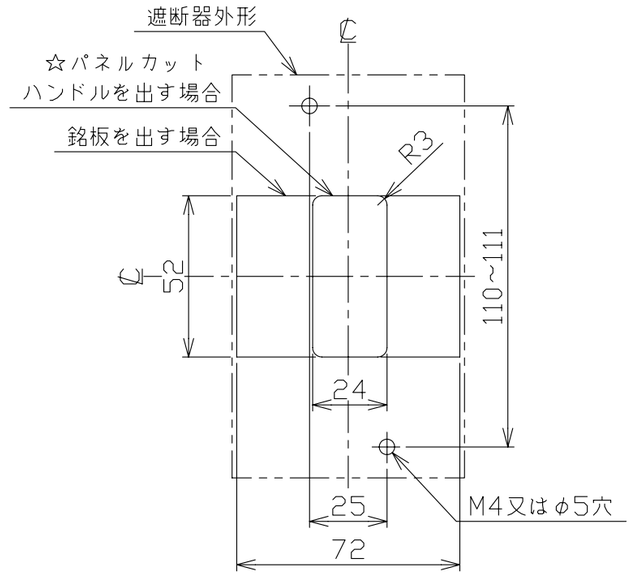

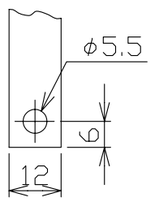

導帯加工図

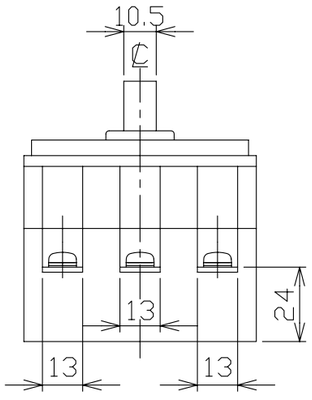

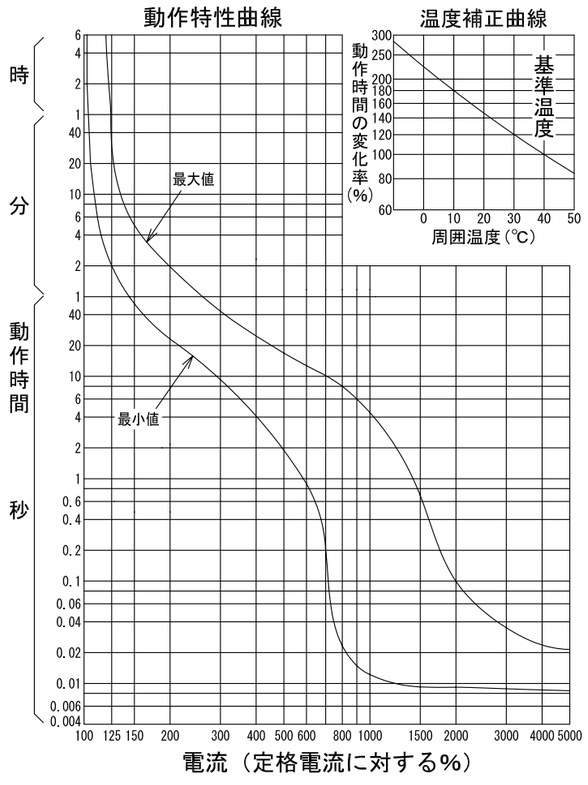

型　式		B-33FB
フレーム		30AF
極数(P)・素子数(E)		3P・3E
定格電圧（V）		AC500
定格電流（A）		3, 5, 10, 15, 20, 30
定格遮断容量(kA)		
AC	100V	
	200V	7.5
	440V	2.5
	500V	1.5
DC	125V	
	250V	
引き外し方式		完全電磁
標準接続方式		線押え方式（圧着端子使用可能）
基準周囲温度		40℃
重量（kg）		0.6
備　考		JIS C 8201-2-1 附属書2 (JIS Q 1000に基づく自己適合宣言)
御納入先		
日付	受領印	数量

承認	検図	製図	設計
今本	林	長友	長友

年月日	三角法
2004.04.14	B-33FB01

テンパール工業株式会社

A-08-09