配線用遮断器　裏面形

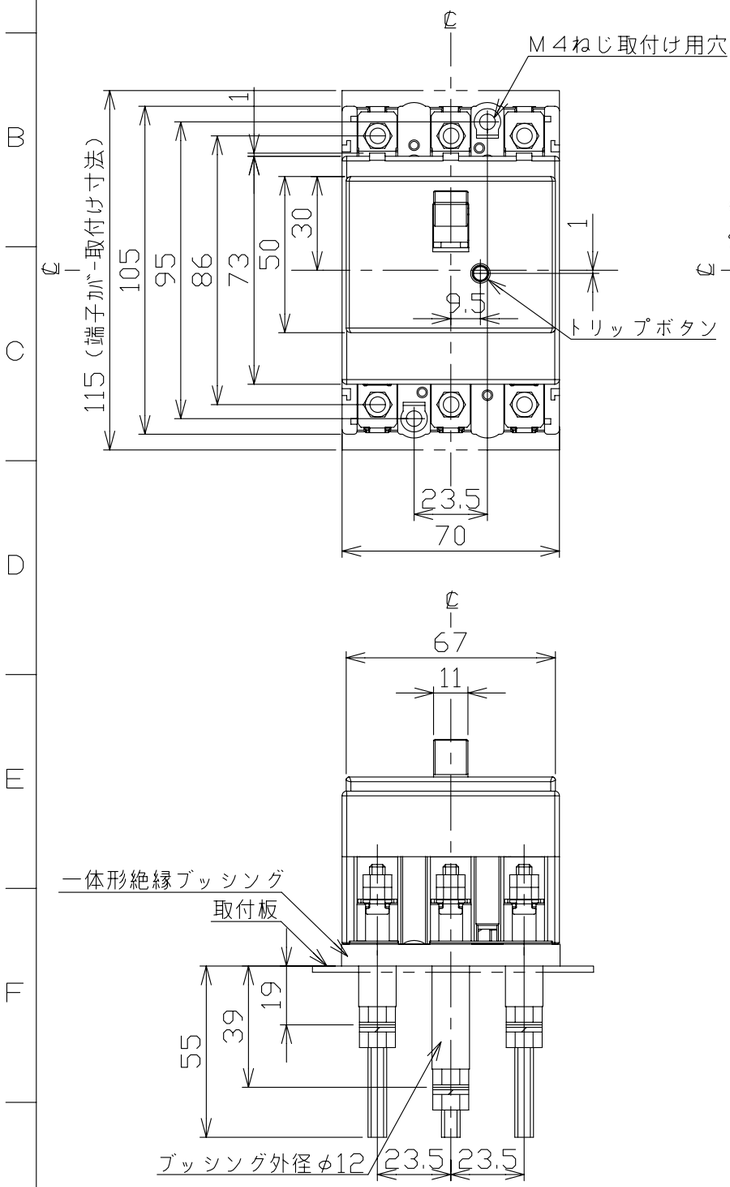

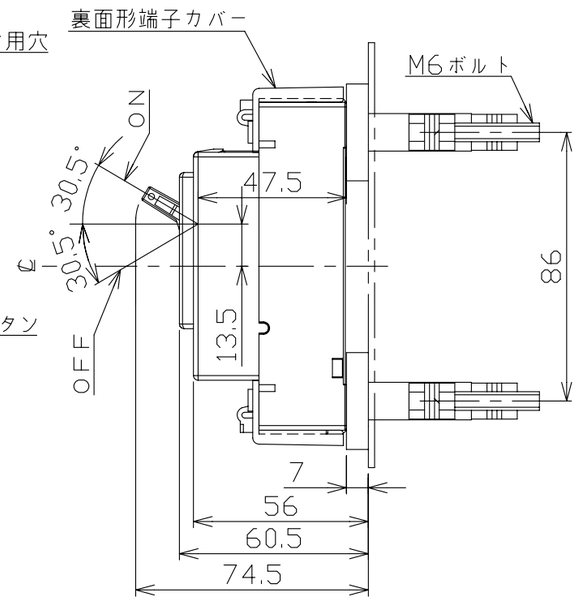

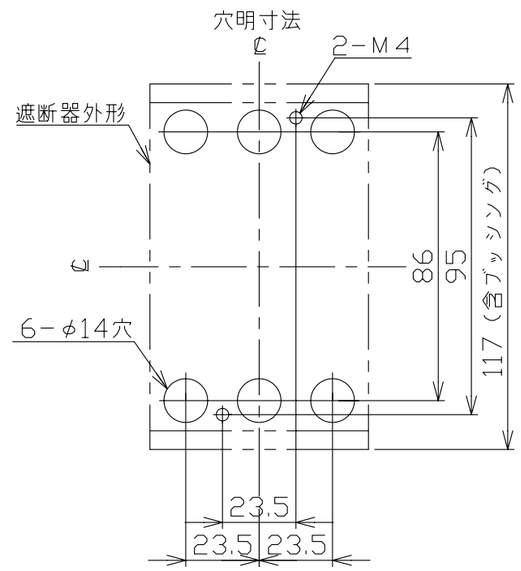

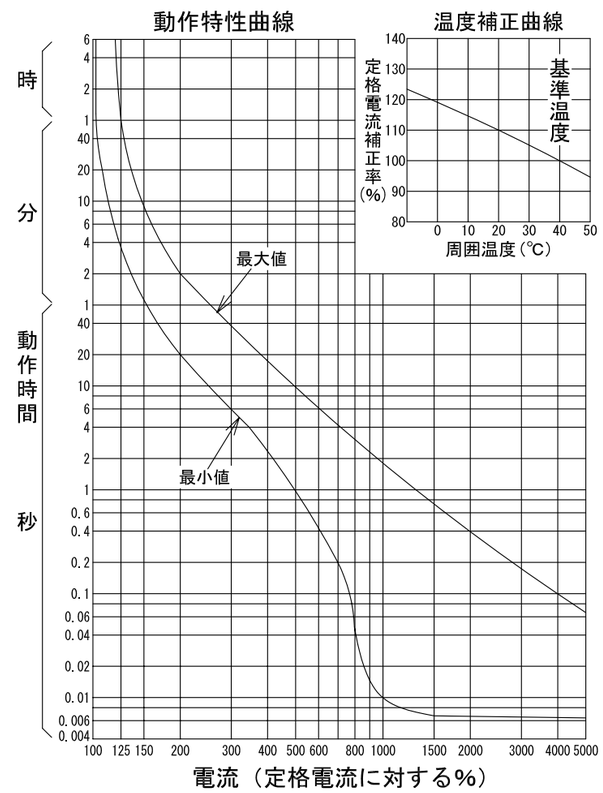

型　　式		B−33EC
フレーム		30AF
極数(P)・素子数(E)		3P・3E
定格電圧（V）		AC415
定格電流（A）		15, 20, 30
定格遮断容量(kA)		
AC	100V	5
	100V/200V	
	200V	5
	415V	2.5
DC	125V	
	250V	
引き外し方式		熱動電磁
標準接続方式		丸スタッド方式
基準周囲温度		40℃
重量（kg）		0.49
備　考		JIS C 8201-2-1 附属書2 (JIS Q 1000に基づく自己適合宣言)
御納入先		
日付	受領印	数量

承認	検図	製図	設計
今本	馬場	小笹	高倉

年月日	三角法	
H18.02.28		B35-3P33EC4

テンパール工業株式会社

A-08-08