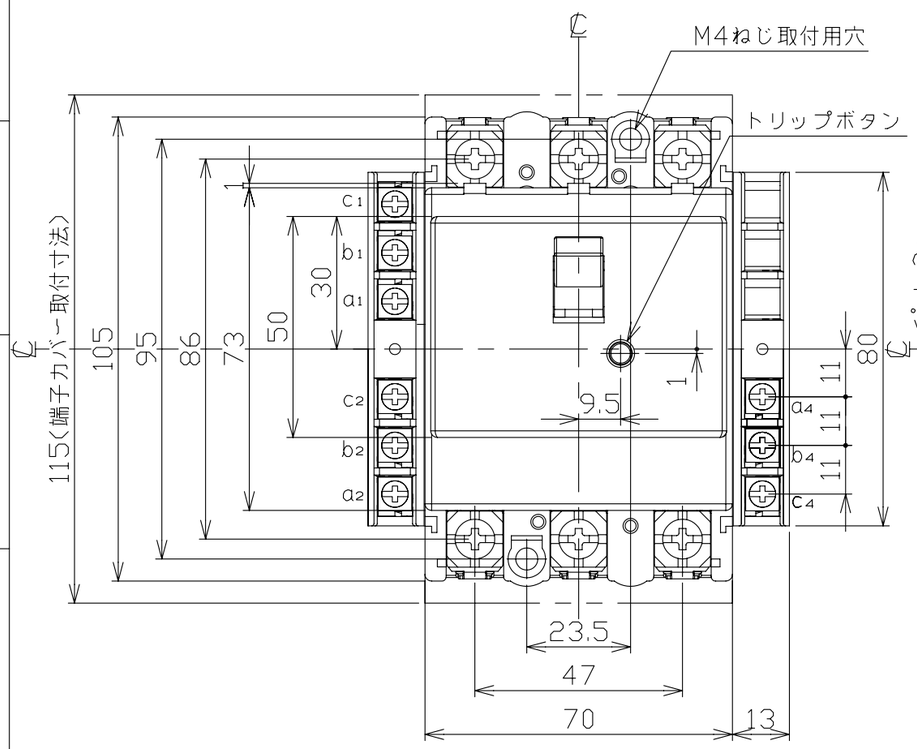

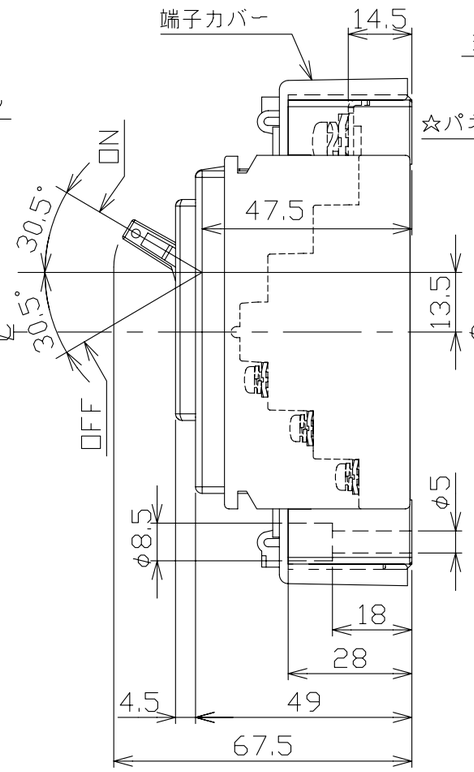

穴明寸法

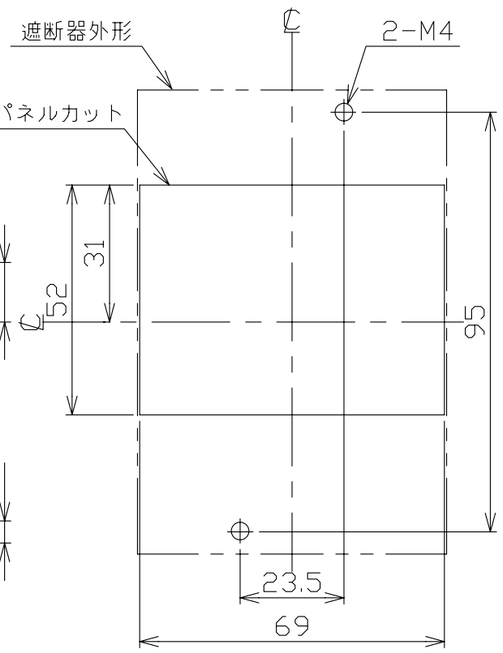

配線用遮断器　表面形

接点仕様

種類	適　用　仕　様	COM	N.C	N.O
AL	AX+AL, AX+AL+SHT	a1	b1	c1
	AL+SHT	a2	b2	c2
	AL	a4	b4	c4
AX	AX+AL, AX+AL+SHT AX+SHT	a2	b2	c2
	AX	a4	b4	c4
SHT	SHTに関係する全て	a4	−	c4

注. この寸法図は、1. 補助スイッチ仕様（R極側端子台のみ）
2. 警報スイッチ仕様（R極側端子台のみ）
3. 補助＋警報スイッチ仕様（L極側端子台のみ）
4. 補助＋電圧引外し装置仕様
5. 警報＋電圧引外し装置仕様
6. 補助＋警報＋電圧引外し装置仕様
7. 電圧引外し装置仕様（R極側端子台のみ）
のうちいずれか１つに適用する。

【電圧引外し装置仕様の定格使用電圧】
AC100V,200V,415V

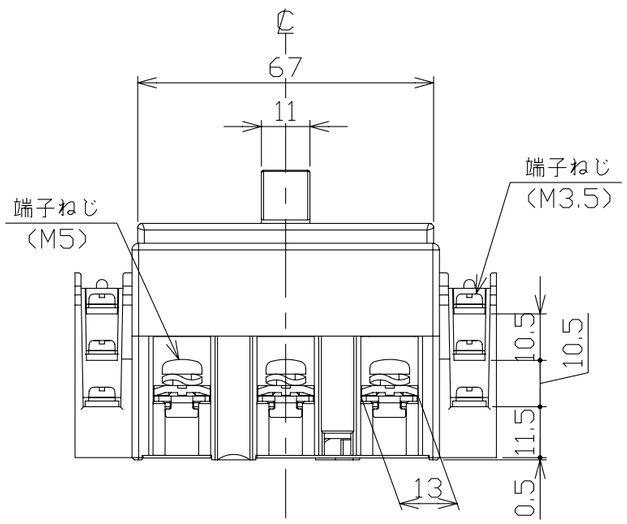

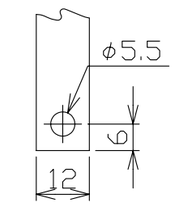

導帯加工図
（最大）

動作特性曲線

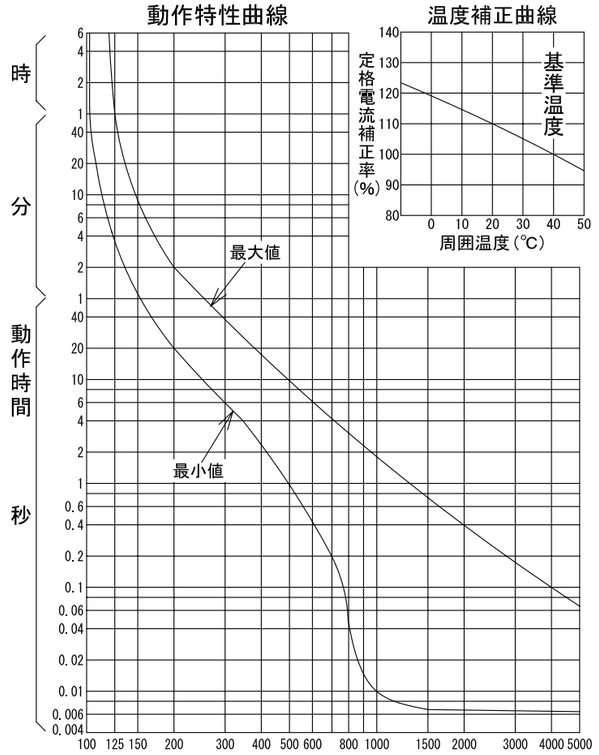

温度補正曲線

型　式		B-33EC
フレーム		30AF
極数(P)・素子数(E)		3P・3E
定格電圧（V）		AC415
定格電流（A）		15,20,30
定格遮断容量(kA)		
AC	100V	5
	100V/200V	
	200V	5
	415V	2.5
DC	125V	
	250V	
引き外し方式		熱動電磁
標準接続方式		線押え方式（圧着端子使用可能）
基準周囲温度		40℃
重量（kg）		(端子台1つの場合)0.34,(端子台2つの場合)0.38
備　考		JIS C 8201-2-1 附属書2 (JIS Q 1000に基づく自己適合宣言)
御納入先		
日付	受領印	数量

承　認	検　図	製　図	設　計
今本	馬場	長友	高倉

年　月　日	三　角　法	
2006.05.31		B35-3P33EC8

テソパール工業株式会社

A-08-08