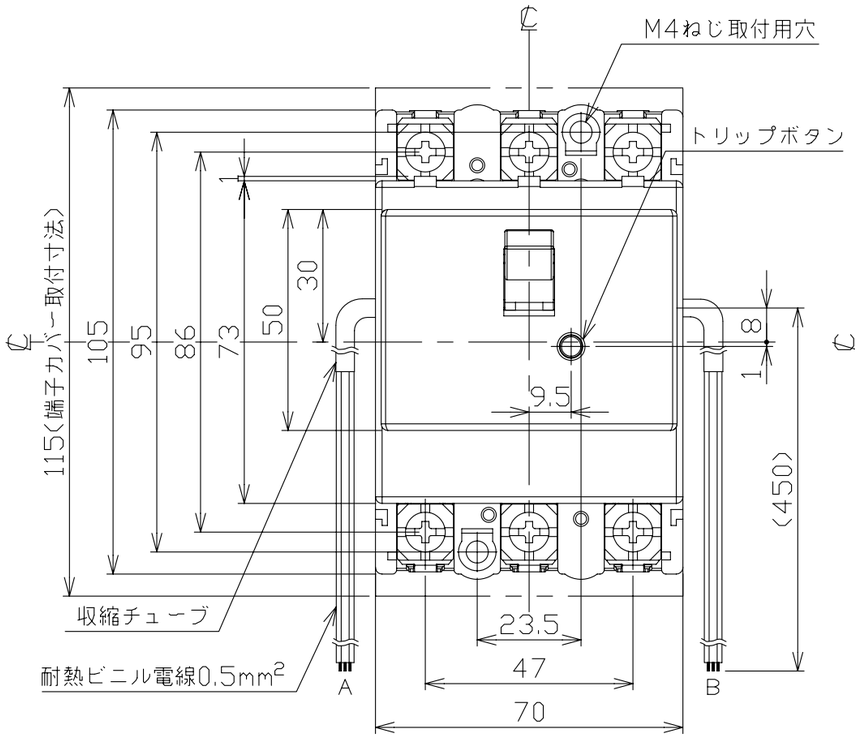

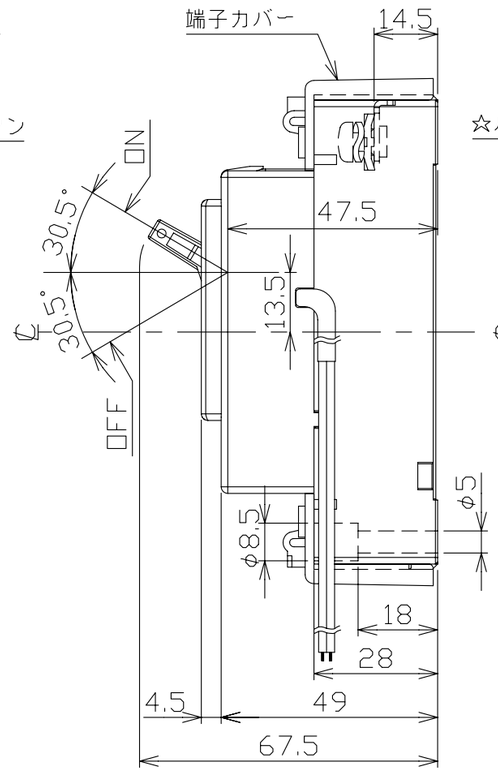

穴明寸法

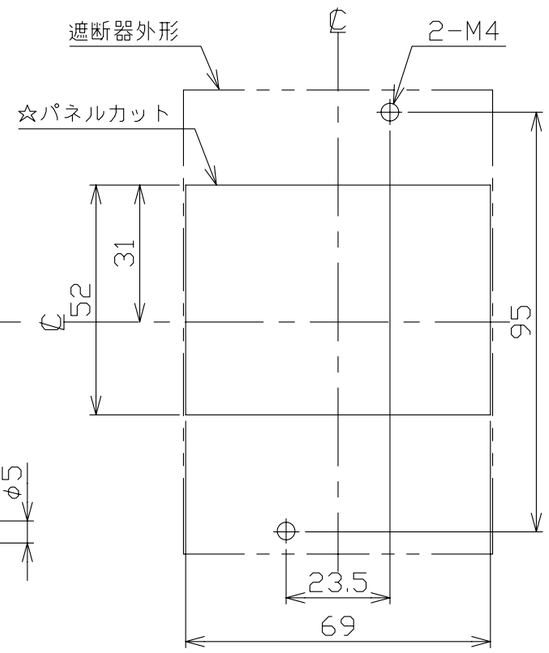

配線用遮断器　表面形

仕　様	電線の色			電線の本数	収縮チューブ
	a接点	b接点	COM		
補助スイッチ　AX	黒	赤	白	3	φ4
警報スイッチ　AL	黒	赤	白	3	φ4
電圧引外し装置　SHT			白	2	φ3

仕　様	リード線	
	A	B
1. AX	−	AX
2. AL	−	AL
3. AX+AL	AL	AX
4. AX+SHT	AX	SHT
5. AL+SHT	AL	SHT
6. SHT	−	SHT

注.この寸法図は、1.補助スイッチ仕様
2.警報スイッチ仕様
3.補助+警報仕様
4.補助+電圧引外し装置仕様
5.警報+電圧引外し装置仕様
6.電圧引外し装置仕様
のうちいずれか1つに適用する。
【電圧引外し装置仕様の定格使用電圧】
AC100V,200V,415V

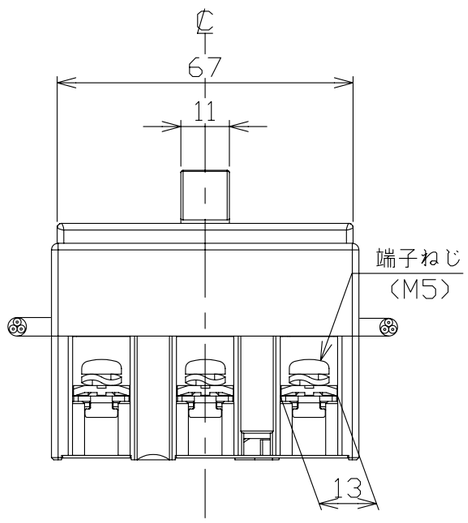

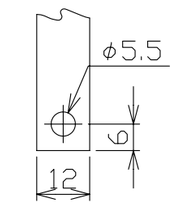

導帯加工図
(最大)

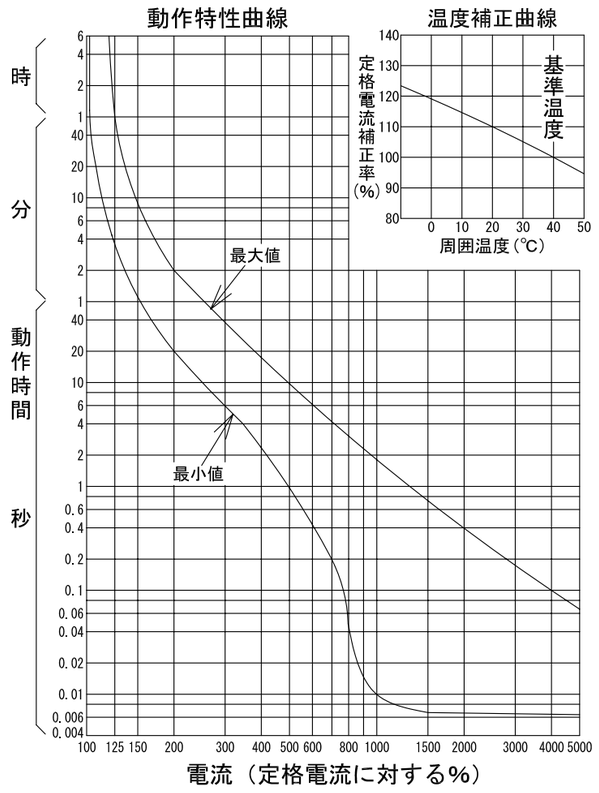

型　式	B-33EC
フレーム	30AF
極数(P)・素子数(E)	3P·3E
定格電圧（V）	AC415
定格電流（A）	15,20,30
定格遮断容量(kA)	
AC 100V	5
AC 100V/200V	
AC 200V	5
AC 415V	2.5
DC 125V	
DC 250V	
引き外し方式	熱動電磁
標準接続方式	線押え方式（圧着端子使用可能）
基準周囲温度	40℃
重量（kg）	0.30
備　考	JIS C 8201-2-1 附属書2 (JIS Q 1000に基づく自己適合宣言)
御納入先	
日付	受領印	数量

承認	検図	製図	設計
今本	馬場	長友	高倉

年月日	三角法	
2006.05.31		B35-3P33EC6

テソパール工業株式会社

A-08-08