配線用遮断器　裏面形

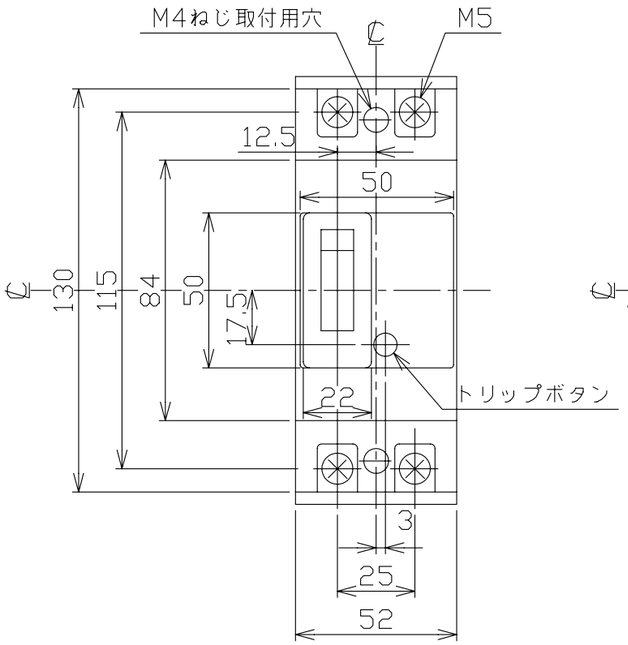

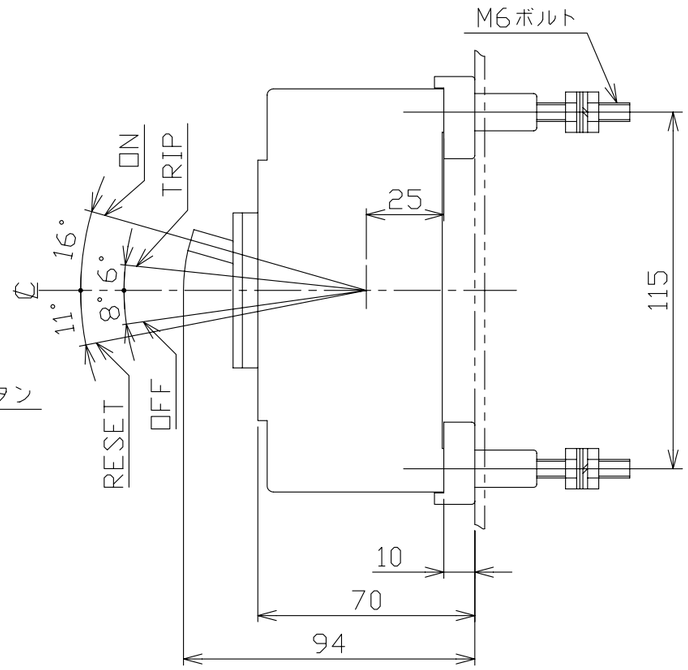

穴明寸法

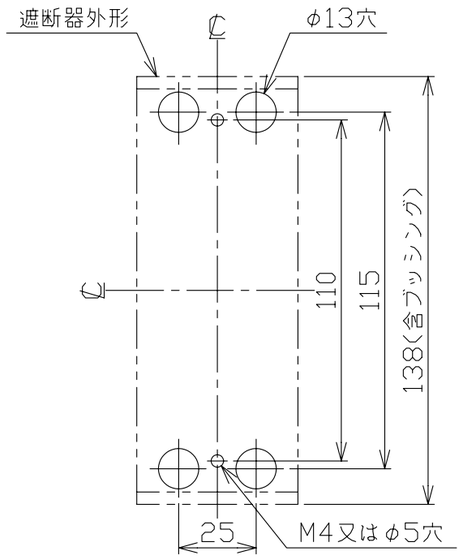

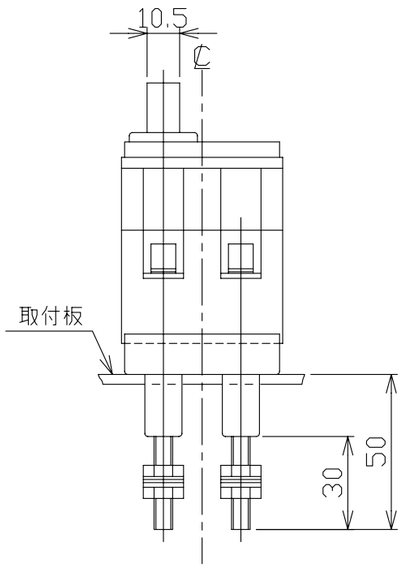

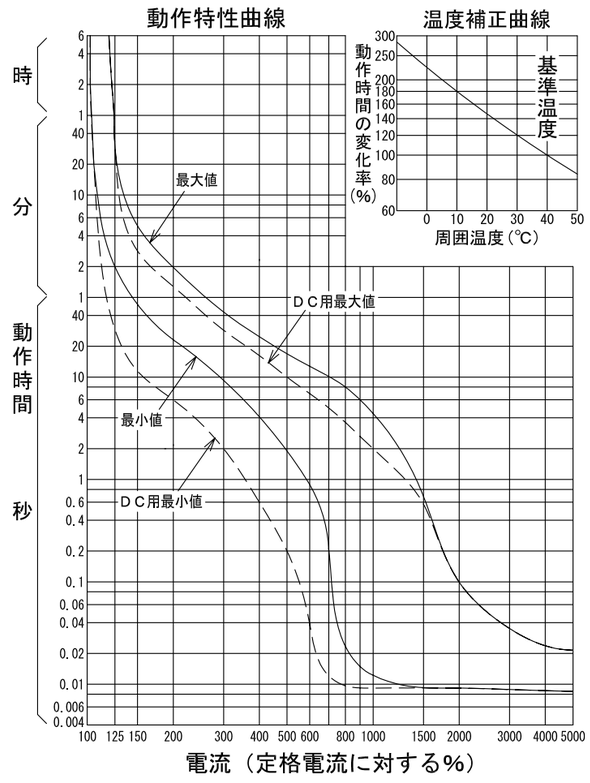

型　式		B－32FB	
フレーム		30AF	
極数(P)・素子数(E)		2P・2E	
定格電圧（V）		AC500	◎DC250
定格電流（A）		3, 5, 10, 15, 20, 30	
定格遮断容量(kA)			
AC	100V		
	200V	7.5	
	440V	2.5	
	500V	1.5	
DC	125V		5.0
	250V		2.5
引き外し方式		完全電磁	
標準接続方式		丸スタッド方式	
基準周囲温度		40℃	
重量（kg）		0.68	
備　考		JIS C 8201-2-1 附属書2 (JIS Q 1000に基づく自己適合宣言) ◎DC電源の種類を御指定ください。	
御納入先			
日付		受領印	数量

承認	検図	製図	設計
今本	林	長友	長友

年月日	三角法	
2004.04.14		B-32FB02

テンパール工業株式会社

A-08-09