コード短絡保護用瞬時付
配線用遮断器

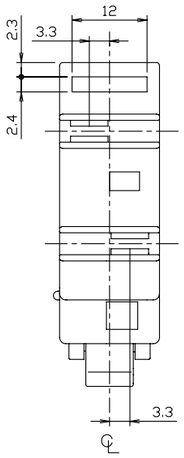

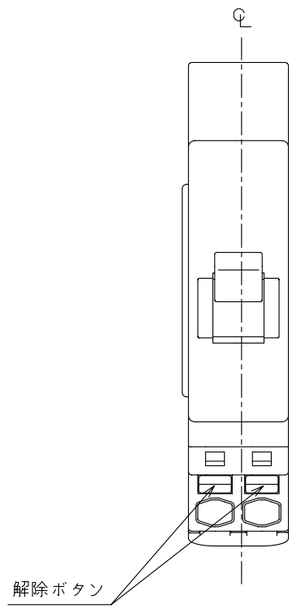

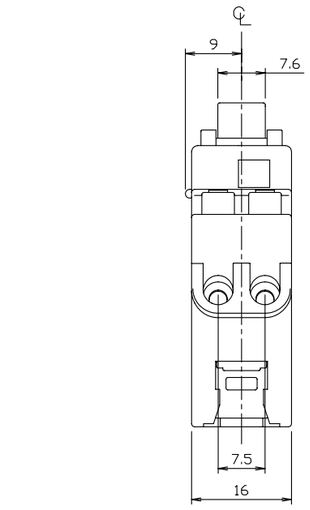

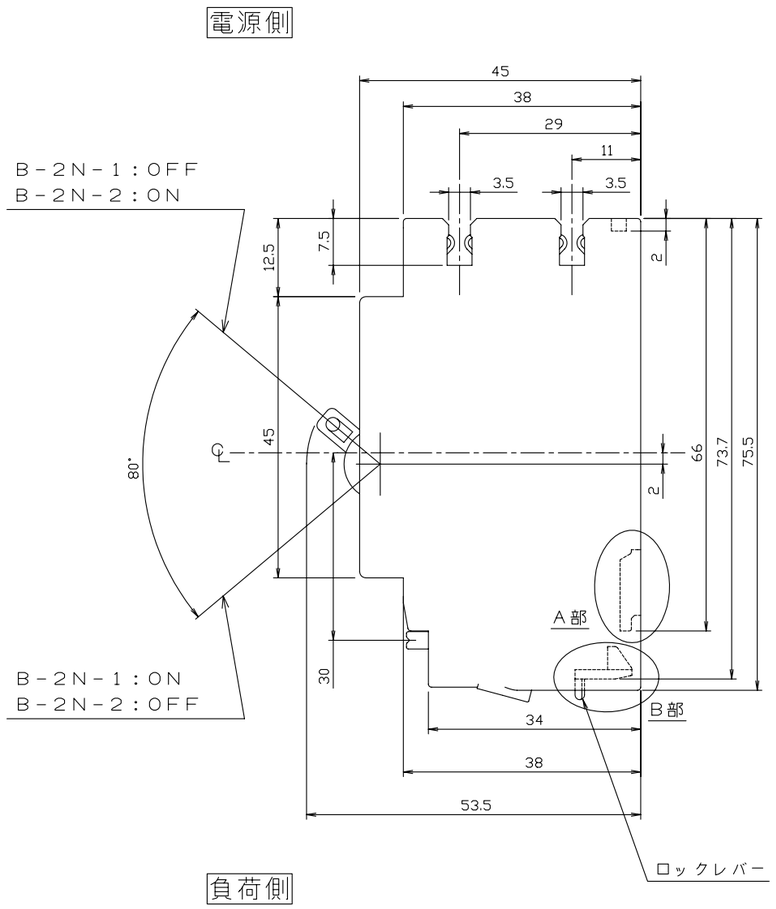

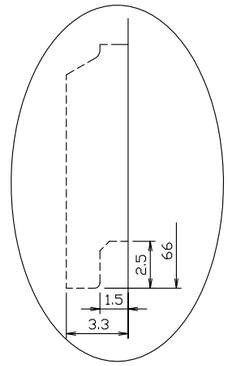

取付穴部A部詳細（3／1）

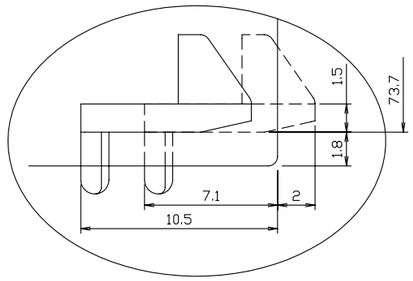

ロックレバー部B部詳細（3／1）

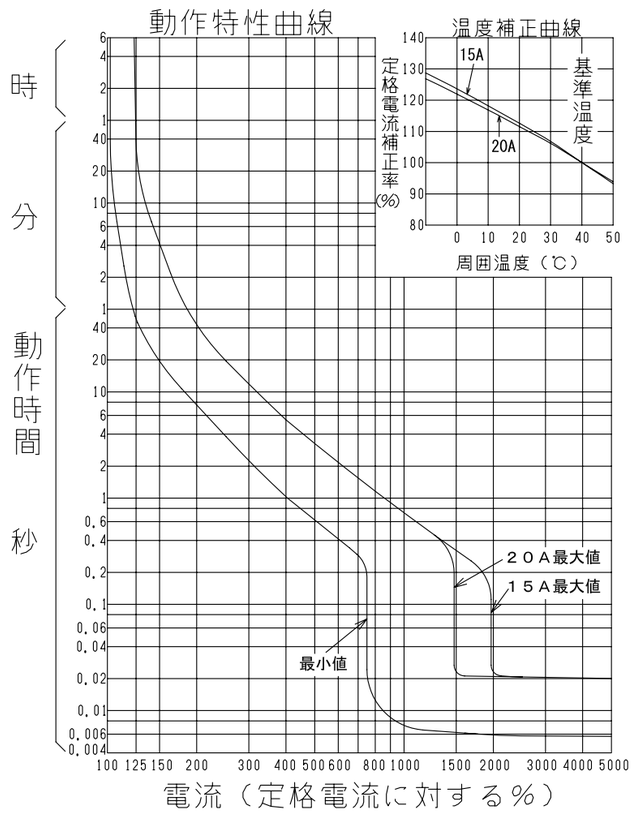

型　式	上列専用：B－2N－1	
	下列専用：B－2N－2	
フレーム	30AF	
極数(P)・素子数(E)	2P2E	
定格電圧（V）	AC100/200	
定格電流（A）	20，15	
定格遮断容量（kA）		
AC	100V	2.5
	100V/200V	2.5
	200V	
	415V	
DC	100V	
	250V	
引き外し方式	熱動電磁	
標準接続方式	電源側：プラグイン端子方式	
	負荷側：速結端子方式	
基準周囲温度	40℃	
重量（kg）	0.06	
備　考	JIS C 8211 附属書2 （JIS Q 1000に基づく自己適合宣言）	
御納入先		

日付		受領印		数量	

承認	検図		製図	設計
今本	馬場	秋本	今川	今川

年月日	三角法	
H17.12.21		A36-2P0010

テンパール工業株式会社

A-08-08