漏電警報付配線用遮断器

埋込形

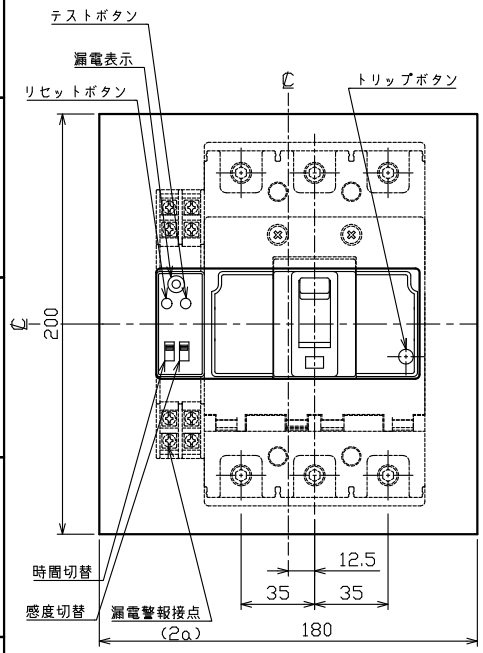

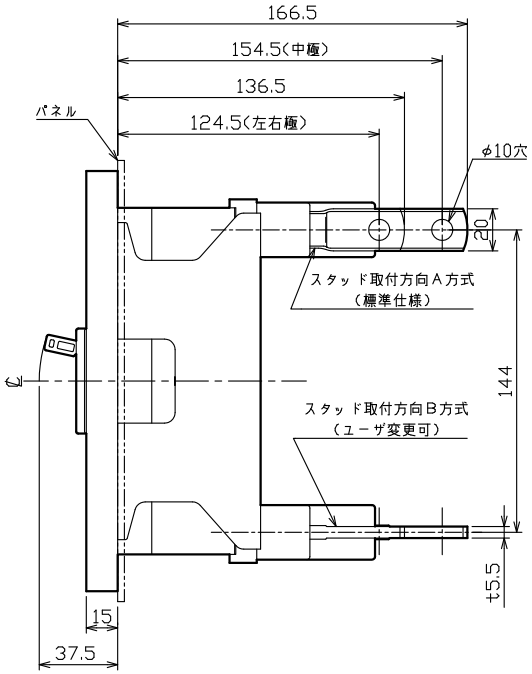

バースタッド方向標準（A方式）で出荷します。

穴明寸法

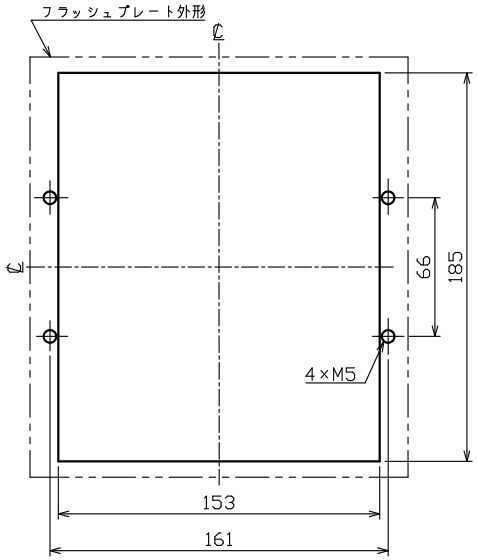

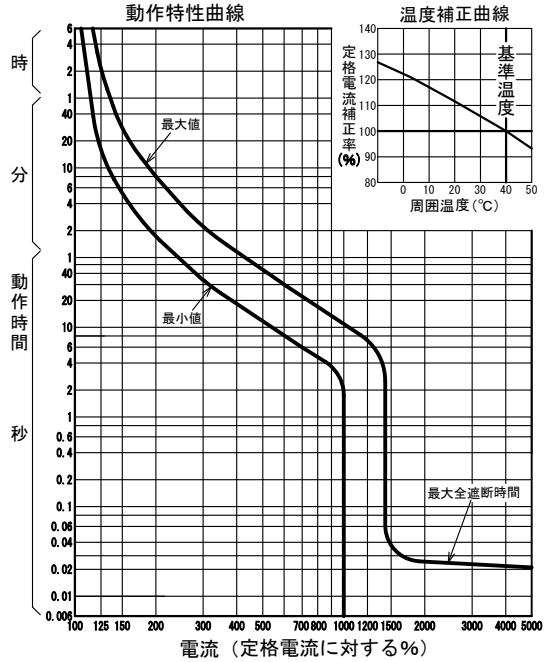

型　式		B－253GHC			
フレーム		225AF	250AF		
極数(P)・素子数(E)		3P·3E			
定格電圧（V）		AC100-200-440			
定格電流（A）		125, 150, 175, 200, 225	250		
漏電警報	動作時間	0,1以内／0,3／1,2秒切替			
	定格感度電流	100／200／500mA切替			
定格遮断容量（kA）					
AC	200V	100			
	240V	100			
	415V	50			
	440V	50			
引き外し方式		熱動電磁			
標準接続方式		バースタッド方式			
漏電警報接点仕様	接点構成	2a			
	接点容量	電圧	抵抗負荷	誘導負荷	
		AC125V	3A	2A	cosφ=0,4
		AC250V	3A	2A	
		DC 30V	3A	2A	L/R=7ms
		DC100V	0,5A	0,2A	
	出力引出し方式	端子台			
	リセット方式	内蔵リセットボタン（外部リセット：オプション）			
基準周囲温度		40℃			
重量（kg）		3,9			
備　考		JIS C 8201-2-1 附属書2 （JIS Q 1000に基づく自己適合宣言）			
御納入先					
日付		受領印		数量	
承認	検図	製図	設計		
濱井	田中康	塩谷	長友		
年月日	三角法				
2021,04,07		B-253GHC03			
テンパール工業株式会社					

A-21-08