漏電警報付配線用遮断器

表面形

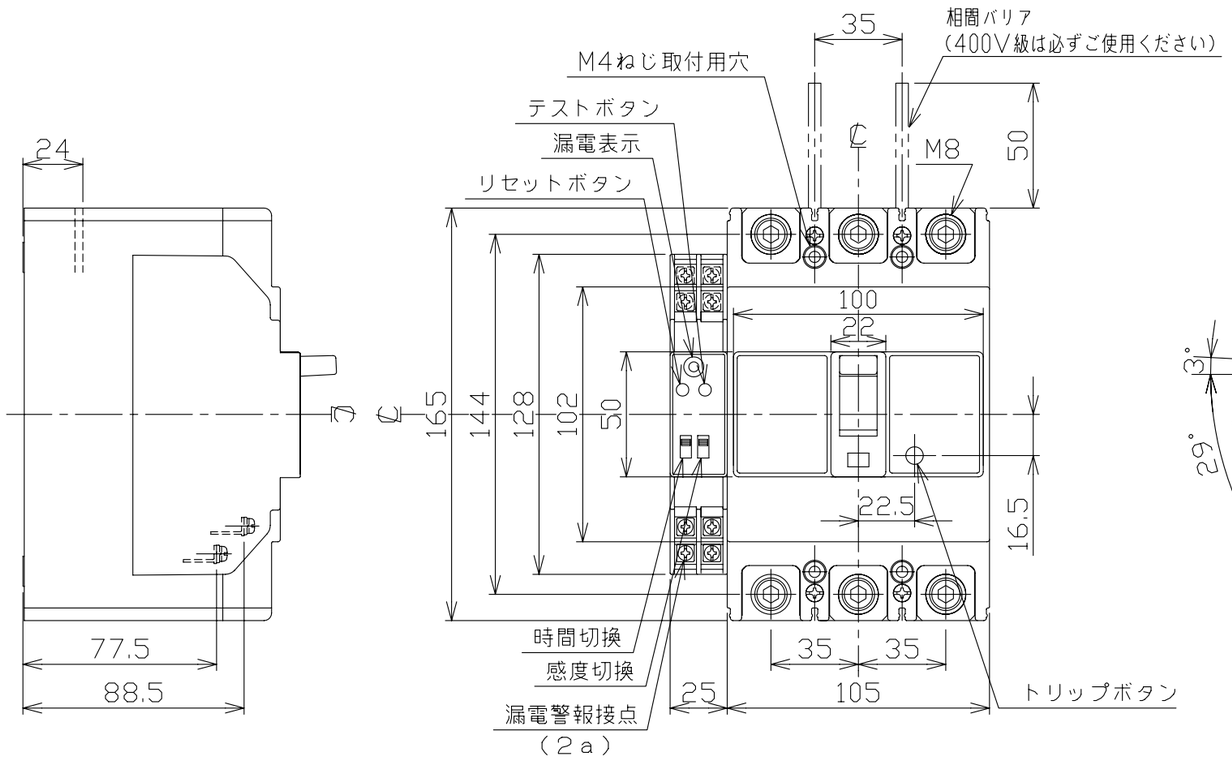

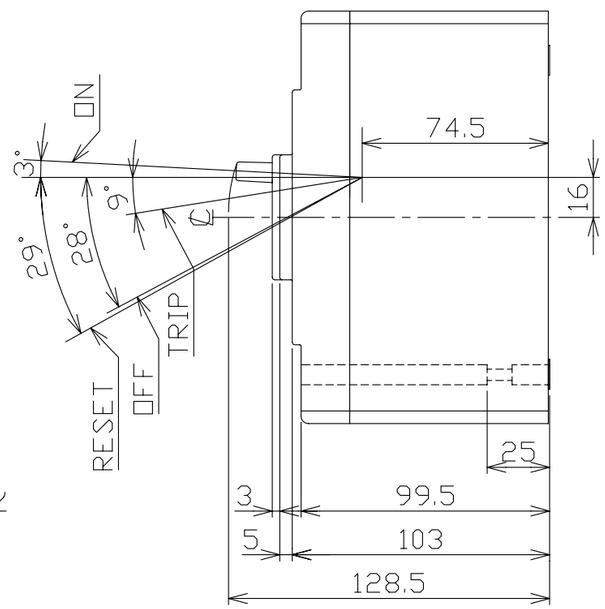

穴明寸法

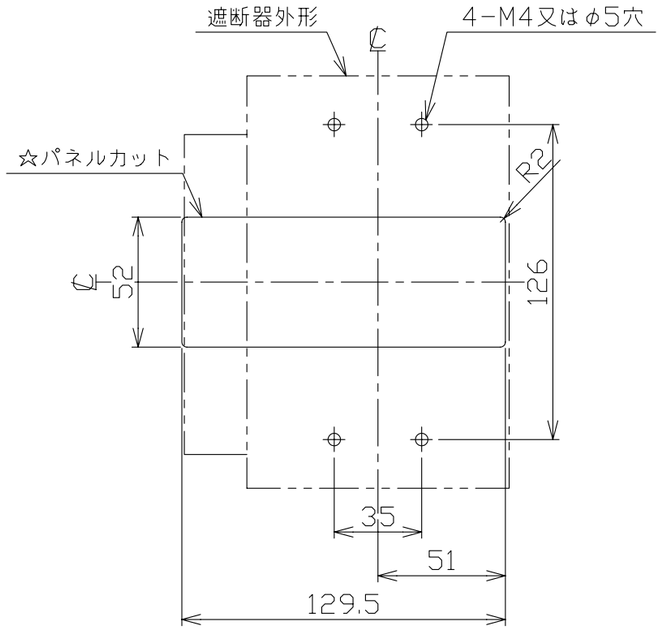

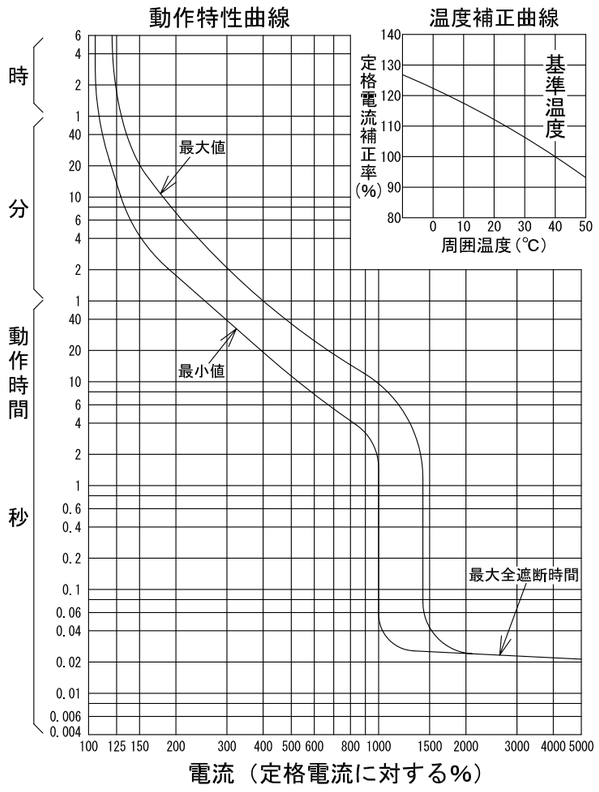

型　式		B-223GHA		
フレーム		225AF		
極数(P)・素子数(E)		3P・3E		
定格電圧（V）		AC100-200-440		
定格電流（A）		125, 150, 175, 200, 225		
漏電警報	動作時間	0.1/0.3/1.2秒切替		
	定格感度電流	100/200/500mA切替		
定格遮断容量（kA）				
AC	100V	100		
	200V	100		
	440V	50		
引き外し方式		熱動電磁		
標準接続方式		圧着端子方式		
漏電警報接点仕様	接点構成	2a（端子台）		
	接点容量	電圧	抵抗負荷	誘導負荷
		AC110V	3A	2A　cosφ=0.4
		AC250V	3A	1.5A
		DC 30V	3A	1.5A　L/R=7ms
	出力引出し方式	端子台		
	リセット方式	内蔵リセットボタン（外部リセット・オプション）		
基準周囲温度		40℃		
重量（kg）		3.5		
備　考		JIS C 8201-2-1 附属書2 (JIS Q 1000に基づく自己適合宣言)		
御納入先				

日付		受領印		数量	

承認	検図	製図	設計
今本	五反田	田中優	久保

年月日	三角法	
H11.08.01		B-223GHA01

テンパール工業株式会社

B-08-09