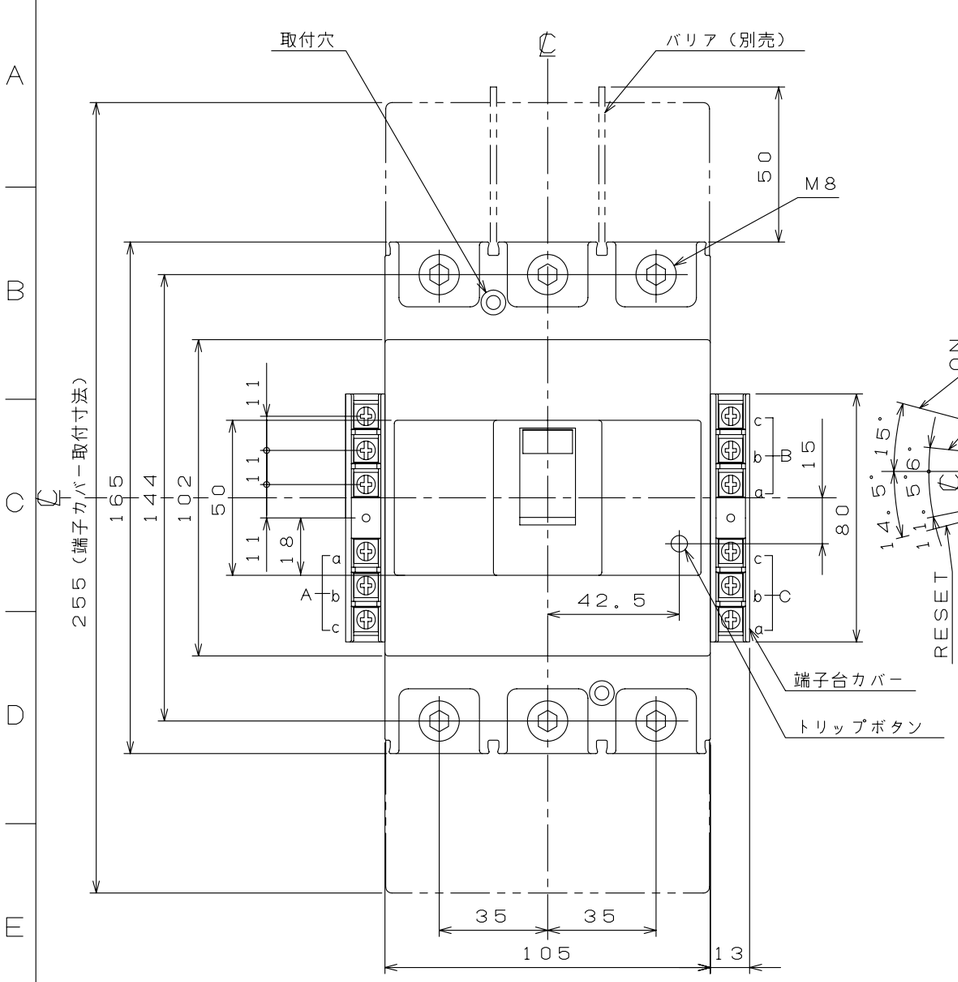

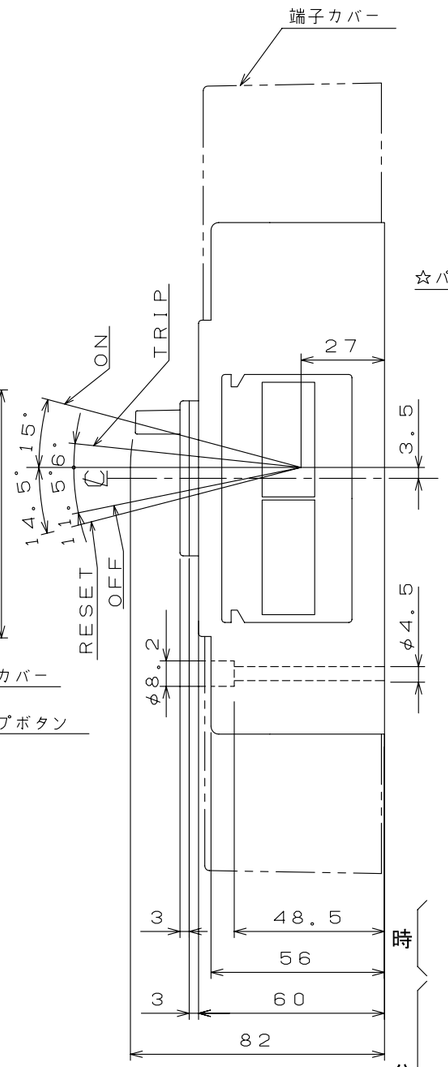

穴明寸法

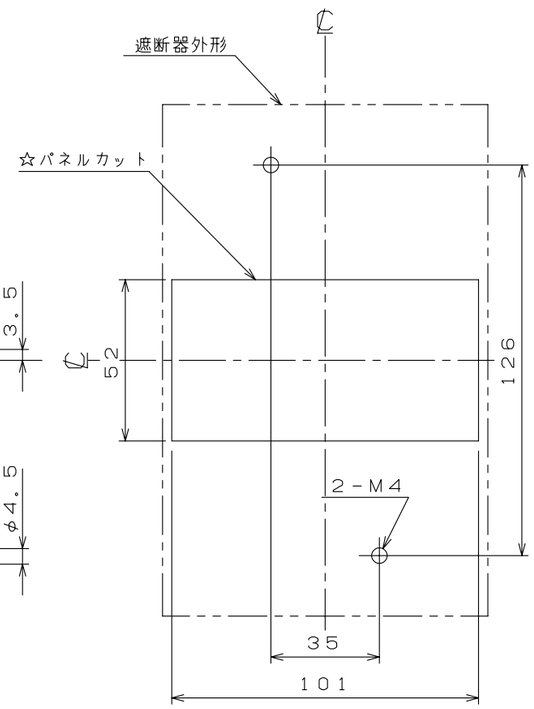

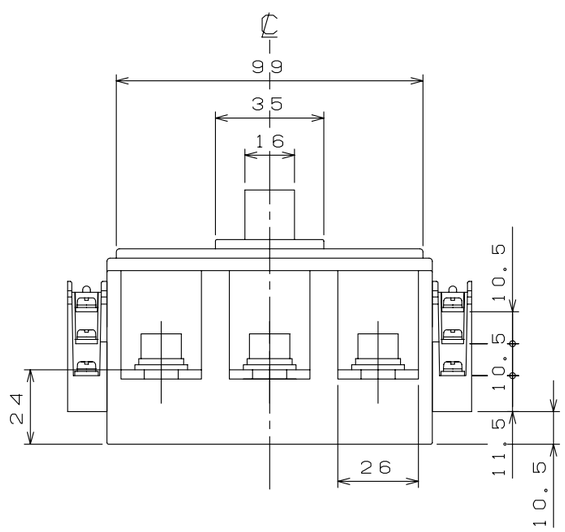

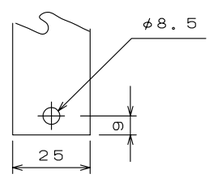

導帯加工図
（最大）

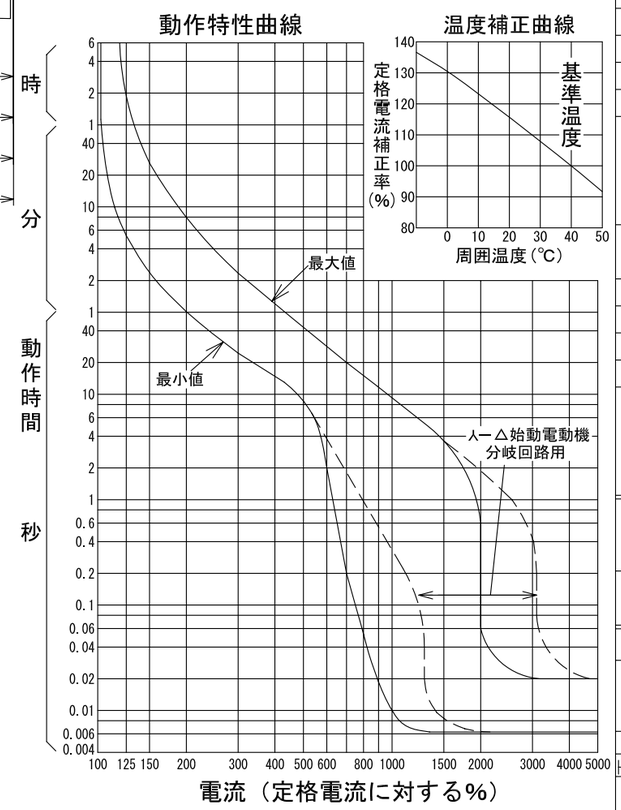

配線用遮断器　表面形

仕　様	接点 N.O	接点 N.C	接点 COM
補助スイッチ　AX	a	b	c
警報スイッチ　AL	a	b	c
電圧引外し装置　SHT	a	–	c

仕　様	端子台 A	端子台 B	端子台 C
1. AX	–	–	AX
2. AL	–	–	AL
3. AX+AL	AX	–	AL
4. AX+SHT	AX	–	SHT
5. AL+SHT	–	AL	SHT
6. AX+AL+SHT	AX	AL	SHT
7. SHT	–	–	SHT

注. この寸法図は、1. 補助スイッチ仕様
2. 警報スイッチ仕様
3. 補助+警報スイッチ仕様
4. 補助+電圧引外し装置仕様
5. 警報+電圧引外し装置仕様
6. 補助+警報+電圧引外し装置仕様
7. 電圧引外し装置仕様
のうちいずれか1つに適用する。

型　式		B-223EA
フレーム		225AF
極数(P)・素子数(E)		3P・3E
定格電圧（V）		AC415
定格電流（A）		125, 150, 175, 200, 225
定格遮断容量(kA)		
AC	100V	35
	100V/200V	
	200V	35
	415V	18
DC	125V	
	250V	
引き外し方式		熱動電磁
標準接続方式		圧着端子方式（圧着端子付属）
基準周囲温度		40℃
重量（kg）		1.4
備　考		JIS C 8201-2-1 附属書2 (JIS Q 1000に基づく自己適合宣言)
御納入先		
日付		受領印
数量		

承認	検図	製図	設計
後藤	日岡	長力	品田

年月日	三角法	
H09.12.25	1/2	B29-3P223EA53

テンパール工業株式会社

A-08-08