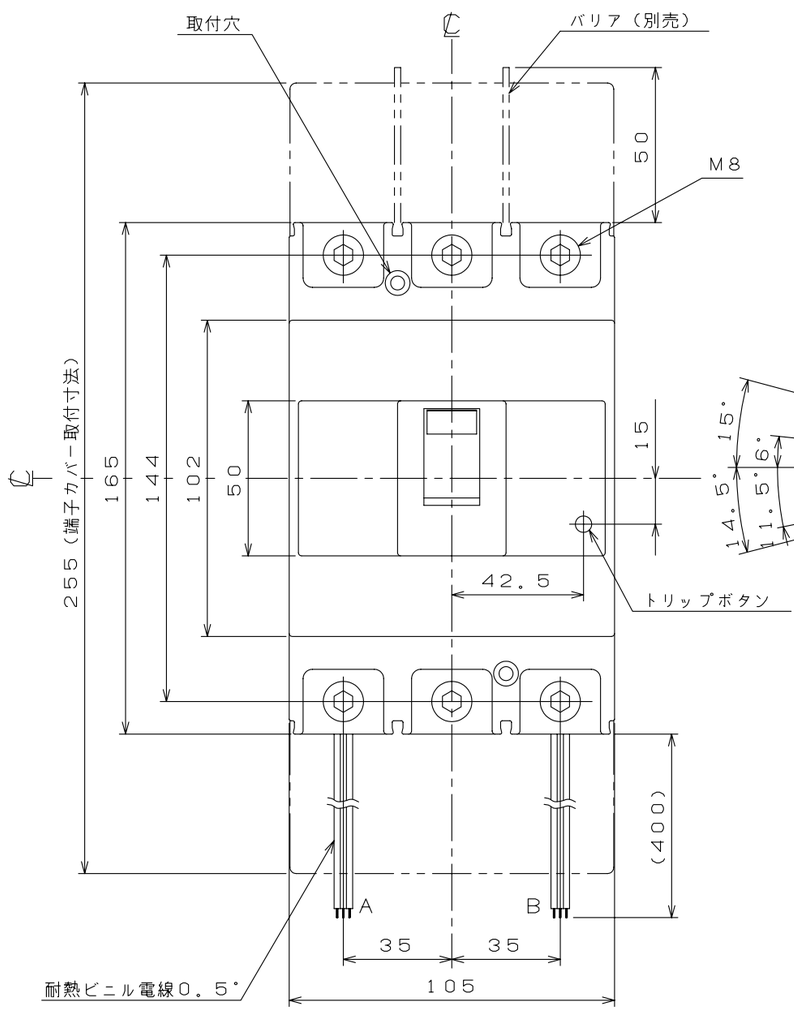

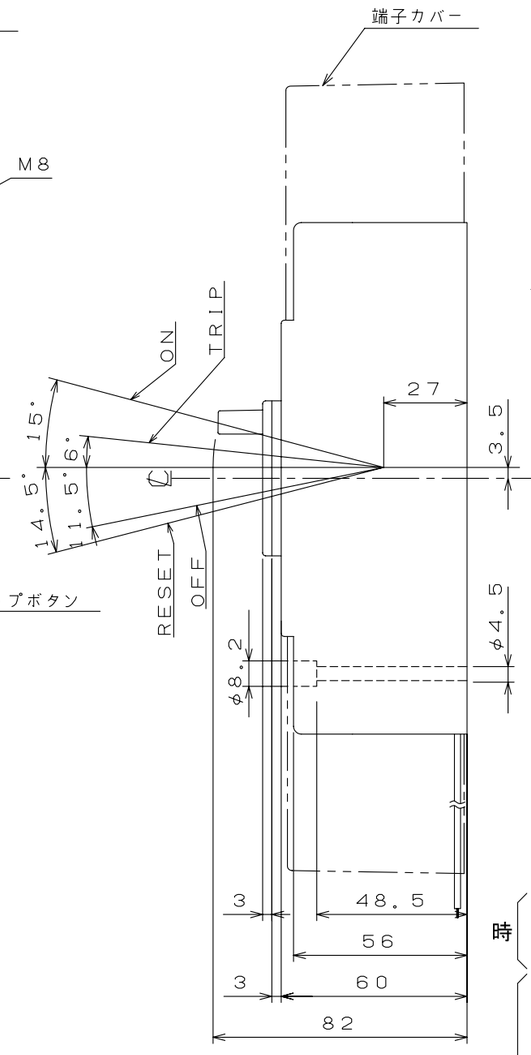

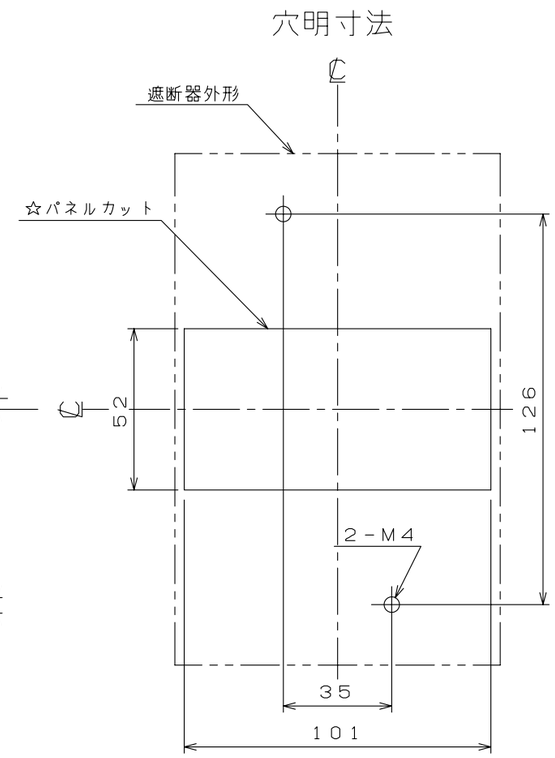

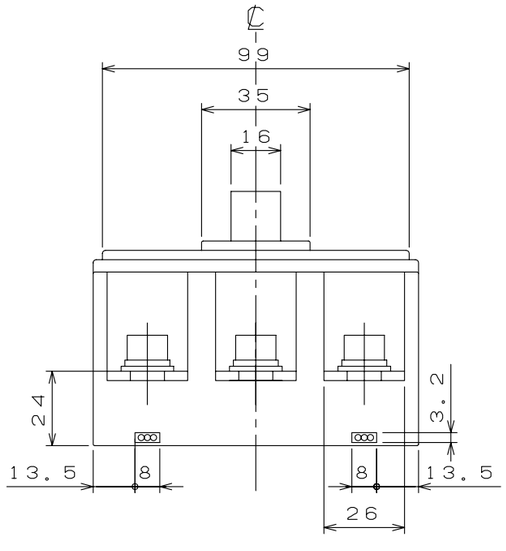

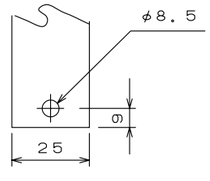

導帯加工図
（最大）

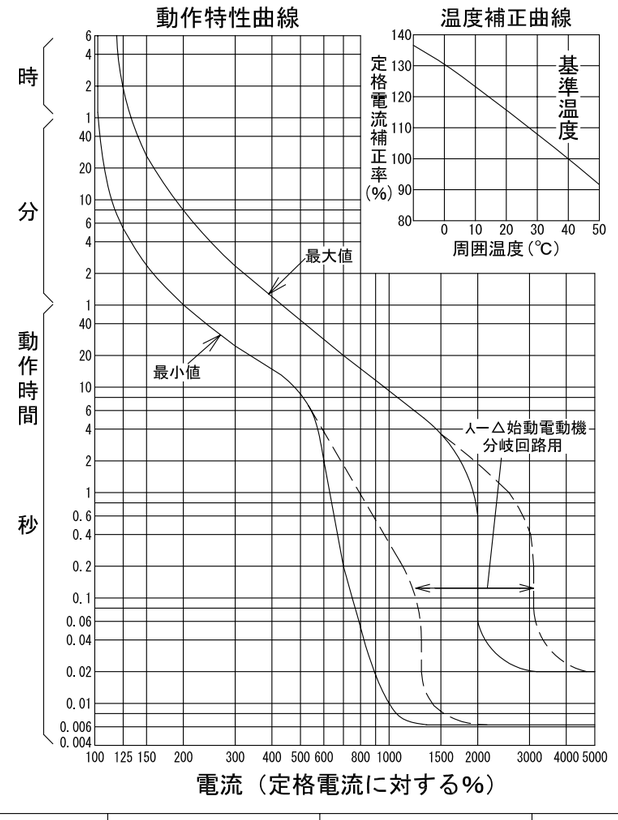

配線用遮断器　表面形

仕様	電線の色			電線の本数
	a接点	b接点	COM	
補助スイッチ　AX	黒	赤	白	3
警報スイッチ　AL	黒	赤	白	3
電圧引外し装置　SHT			青	2

仕様	リード線	
	A	B
1. AX	−	AX
2. AL	−	AL
3. AX+AL	AX	AL
4. AX+SHT	AX	SHT
5. AL+SHT	SHT	AL
6. SHT	−	SHT

注。この寸法図は、1. 補助スイッチ仕様
2. 警報スイッチ仕様
3. 補助＋警報仕様
4. 補助＋電圧引外し装置仕様
5. 警報＋電圧引外し装置仕様
6. 電圧引外し装置仕様
のうちいずれか1つに適用する。

型　式	B-223EA
フレーム	225AF
極数(P)・素子数(E)	3P・3E
定格電圧（V）	AC415
定格電流（A）	125, 150, 175, 200, 225
定格遮断容量(kA)	
AC 100V	35
AC 100V/200V	
AC 200V	35
AC 415V	18
DC 125V	
DC 250V	
引き外し方式	熱動電磁
標準接続方式	圧着端子方式（圧着端子付属）
基準周囲温度	40℃
重量（kg）	1.4
備　考	JIS C 8201-2-1 附属書2 (JIS Q 1000に基づく自己適合宣言)
御納入先	

日付		受領印		数量	

承認	検図	製図	設計
後藤	日岡	長力	品田

年月日	三角法	
H09.12.25	1/2	B29-3P223EA43

テンパール工業株式会社

A-08-08