配線用遮断器　埋込形

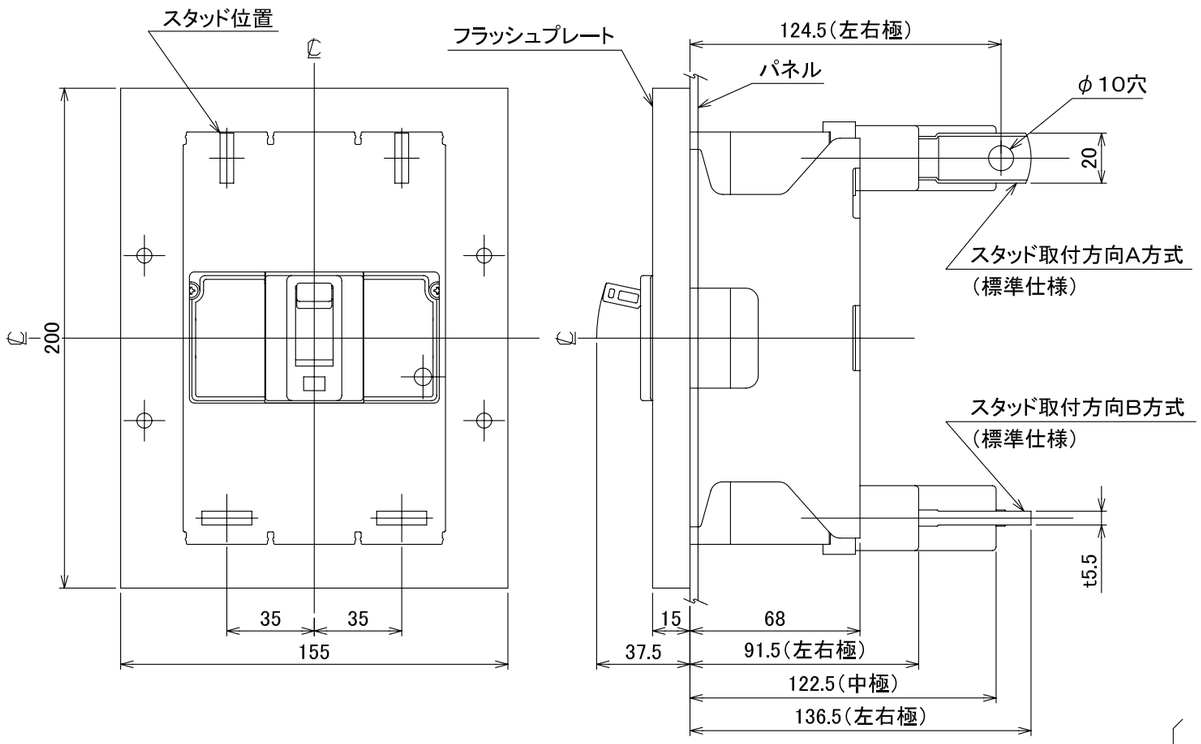

バースタッド方向標準（A方式）で出荷します。

穴明寸法

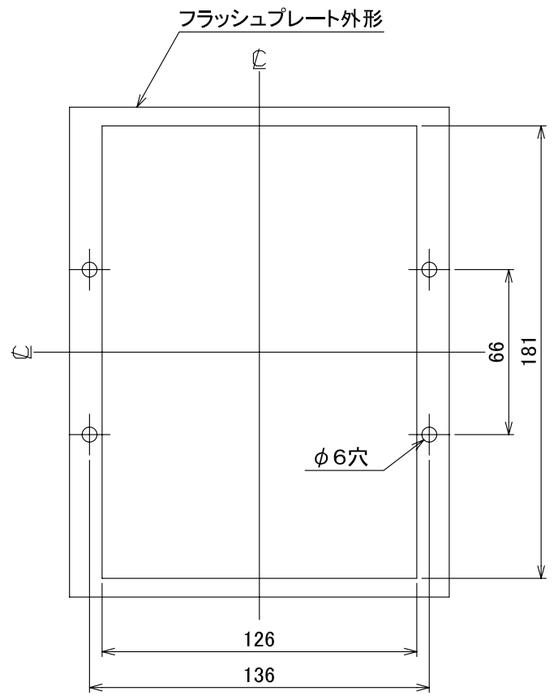

動作特性曲線

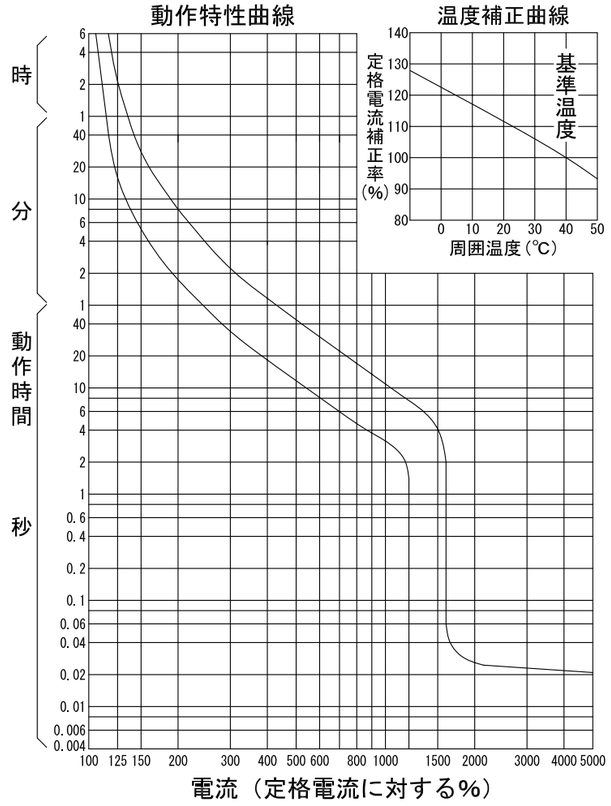

温度補正曲線

型　式		B－222FC	
フレーム		225AF	
極数(P)･素子数(E)		2P･2E	
定格電圧（V）		AC500	◎DC250
定格電流（A）		125, 150, 175, 200, 225	
定格遮断容量(kA)			
AC	100V		
	200V	100	
	440V	50	
	500V	25	
DC	125V		40
	250V		40
引き外し方式		熱動電磁	
標準接続方式		バースタッド方式	
基準周囲温度		40℃	
重量（kg）		3.2	
備　考		JIS C 8201-2-1 附属書2 (JIS Q 1000に基づく自己適合宣言) ◎DC電源の種類を御指定ください。	
御納入先			

日付		受領印		数量	

承認	検図	製図	設計
今本	馬場	岡野	岡野

年月日	三角法	
2009.01.16		B-222FC03
テンパール工業株式会社		

0-09-01