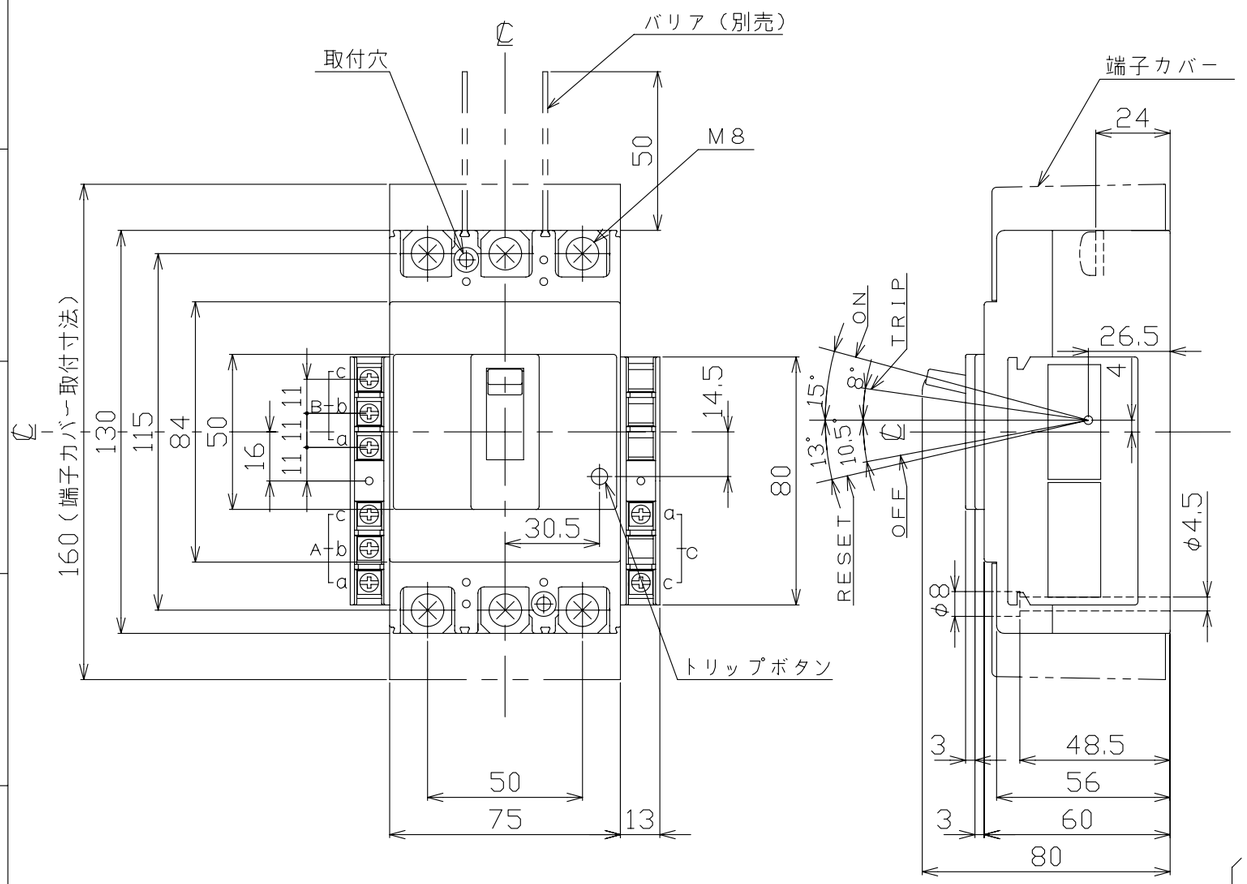

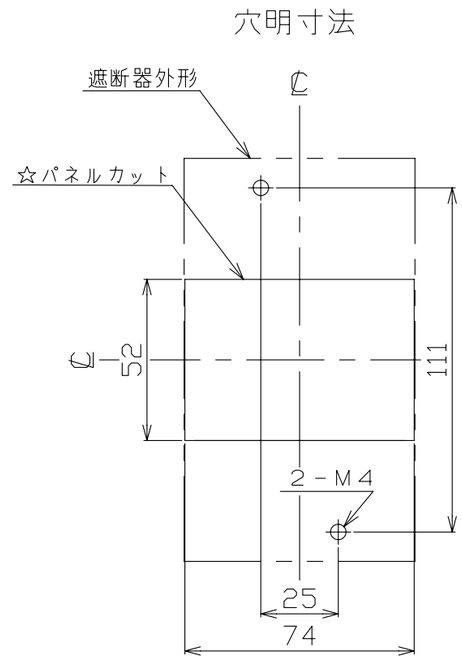

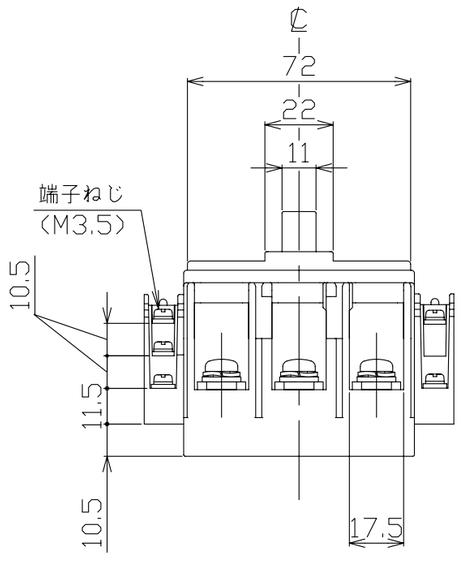

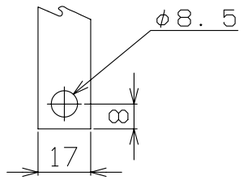

導帯加工図
（最大）

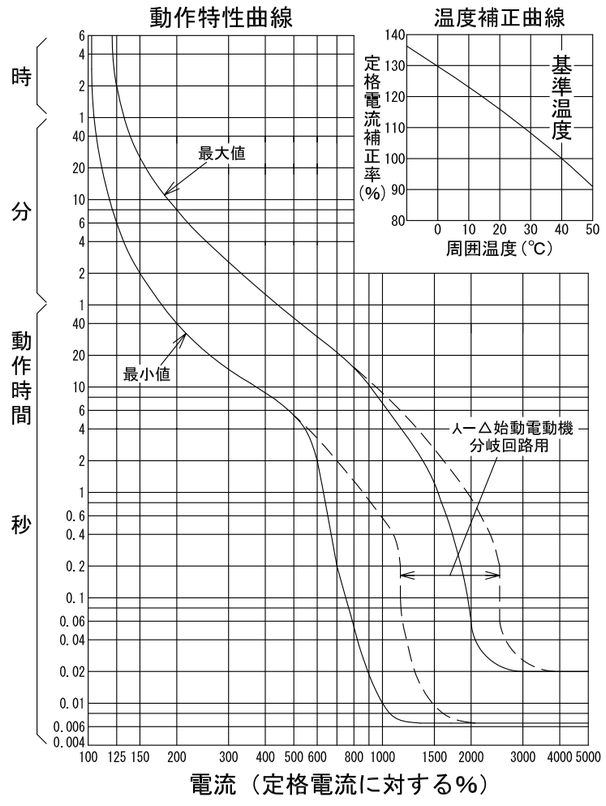

配線用遮断器　表面形

仕　様	接点		
	COM	N.C	N.O
補助スイッチ　AX	a	b	c
警報スイッチ　AL	a	b	c
電圧引外し装置　SHT	a	－	c

仕　様	端子台		
	A	B	C
1．AX	AX	－	－
2．AL	AL	－	－
3．AX＋AL	AX	AL	－
4．AX＋SHT	AX	－	SHT
5．AL＋SHT	AL	－	SHT
6．AX＋AL＋SHT	AX	AL	SHT
7．SHT	－	－	SHT

注．この寸法図は，1．補助スイッチ仕様
2．警報スイッチ仕様
3．補助＋警報スイッチ仕様
4．補助＋電圧引外し装置仕様
5．警報＋電圧引外し装置仕様
6．補助＋警報＋電圧引外し装置仕様
7．電圧引外し装置仕様
のうちいずれか1つに適用する。

【電圧引外し装置仕様の定格使用電圧】
AC100V,200V,415V

型　式	B－153EC
フレーム	150AF
極数(P)・素子数(E)	3P・3E
定格電圧（V）	AC415
定格電流（A）	150
定格遮断容量(kA)	
AC 100V	25
AC 100V/200V	
AC 200V	25
AC 415V	7.5
DC 125V	
DC 250V	
引き外し方式	熱動電磁
標準接続方式	圧着端子方式（圧着端子付属）
基準周囲温度	40℃
重量（kg）	0.65
備　考	JIS C 8201-2-1 附属書2（JIS Q 1000に基づく自己適合宣言）
御納入先	
日付	受領印	数量

承認	検図	製図	設計
今本	馬場	内藤稔	内藤稔

年月日	三角法	
H20.9.30	1／2	B40-3P153EC5

テンパール工業株式会社

0-08-09