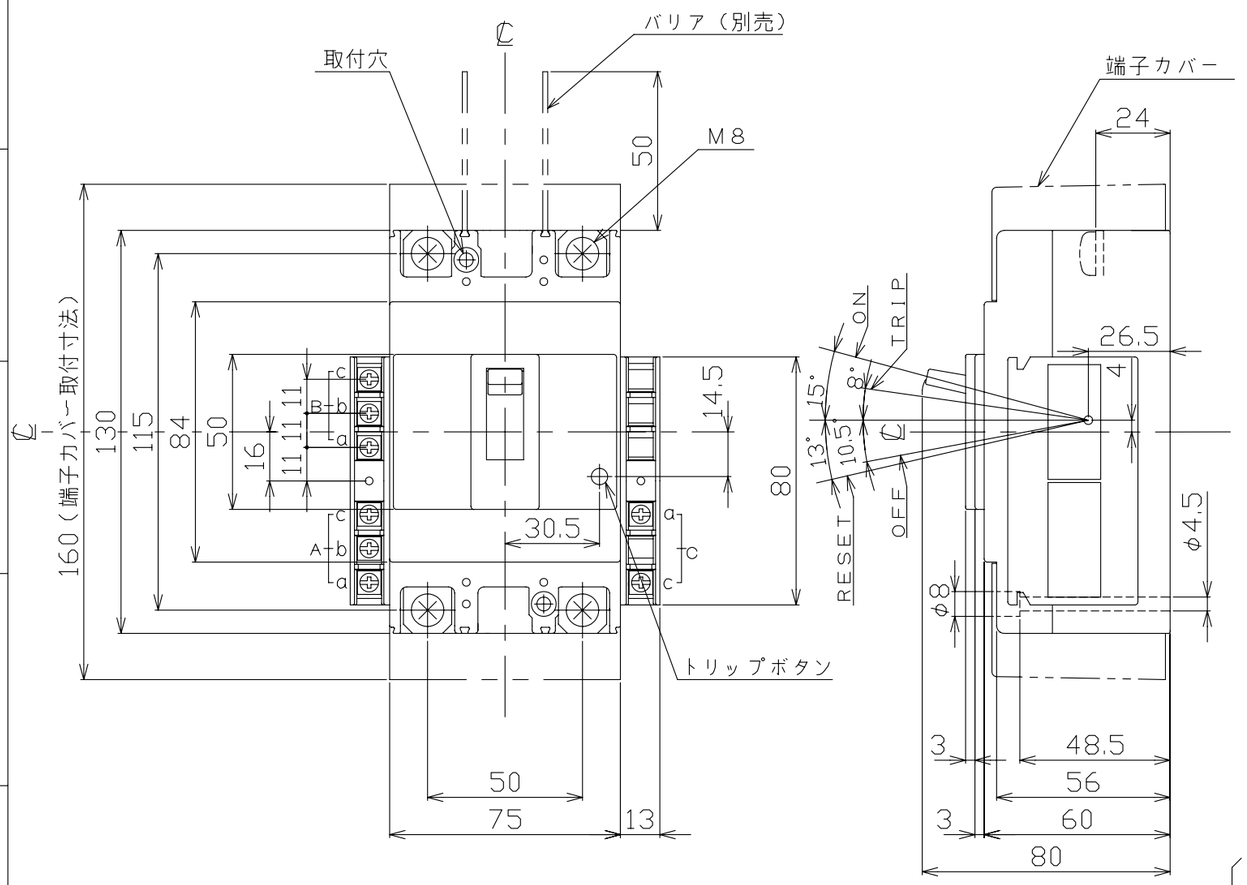

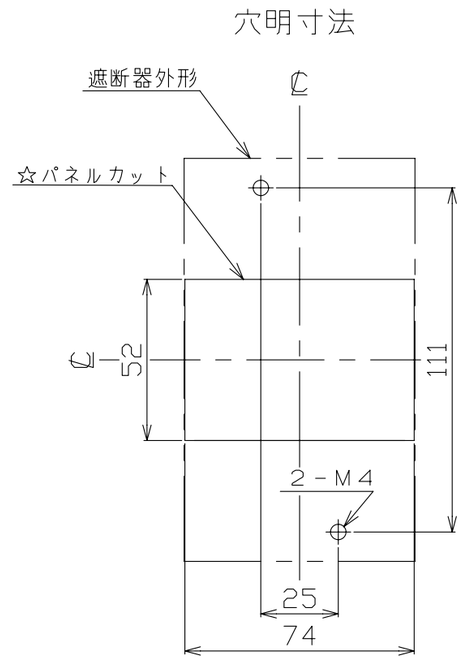

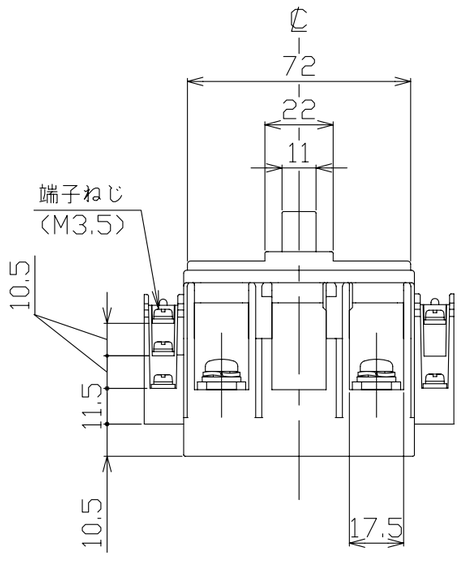

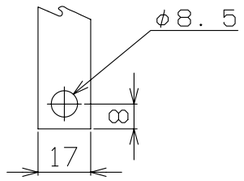

導帯加工図
（最大）

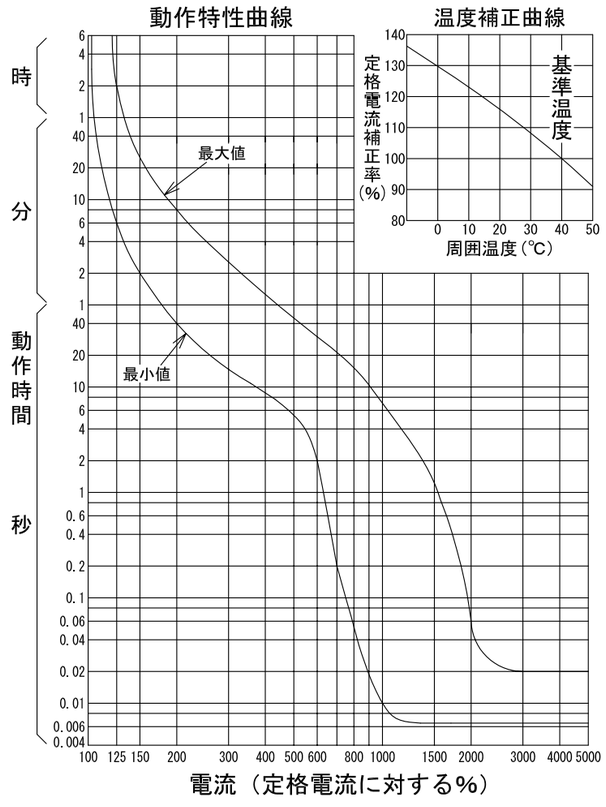

配線用遮断器　表面形

仕　様	接点		
	COM	N.C	N.O
補助スイッチ　AX	a	b	c
警報スイッチ　AL	a	b	c
電圧引外し装置　SHT	a	－	c

仕　様	端子台		
	A	B	C
1．AX	AX	－	－
2．AL	AL	－	－
3．AX＋AL	AX	AL	－
4．AX＋SHT	AX	－	SHT
5．AL＋SHT	AL	－	SHT
6．AX＋AL＋SHT	AX	AL	SHT
7．SHT	－	－	SHT

注．この寸法図は，1．補助スイッチ仕様
2．警報スイッチ仕様
3．補助＋警報スイッチ仕様
4．補助＋電圧引外し装置仕様
5．警報＋電圧引外し装置仕様
6．補助＋警報＋電圧引外し装置仕様
7．電圧引外し装置仕様
のうちいずれか1つに適用する。

【電圧引外し装置仕様の定格使用電圧】
AC100V,200V,415V

型　式		B－152EC
フレーム		150AF
極数(P)・素子数(E)		2P・2E
定格電圧（V）		AC415，DC250
定格電流（A）		150
定格遮断容量(kA)		
AC	100V	25
	100V/200V	25
	200V	25
	415V	7.5
DC	125V	
	250V	1.5
引き外し方式		熱動電磁
標準接続方式		圧着端子方式（圧着端子付属）
基準周囲温度		40℃
重量（kg）		0.6
備　考		JIS C 8201-2-1 附属書2（JIS Q 1000に基づく自己適合宣言）
御納入先		

日付		受領印		数量	
承認	検図	製図	設計		
今本	馬場	内藤稔	内藤稔		
年月日	三角法				
H20.9.30	1/2	B40-2P152EC5			
テンパール工業株式会社					

0-08-09