（　）寸法は５０Ａ以下

漏電警報付配線用遮断器

表面形

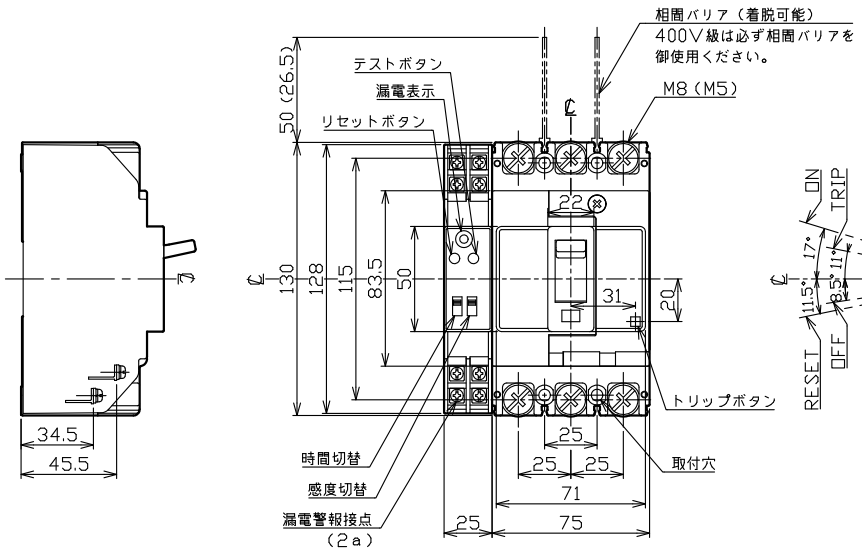

穴明寸法

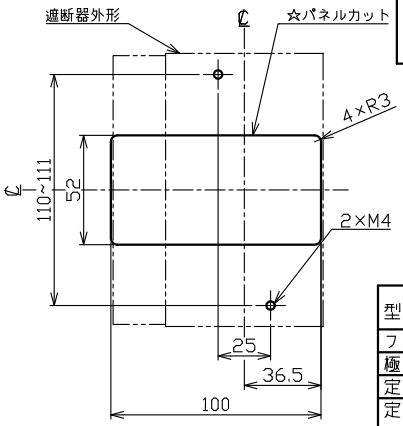

表板の高さは遮断器の底面より６０ｍｍの場合です。
寸法は遮断器の窓枠に対して片側１ｍｍの隙間を
もたせた場合です。

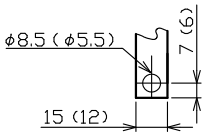

導帯加工図

定格電流 15A, 20A, 30A

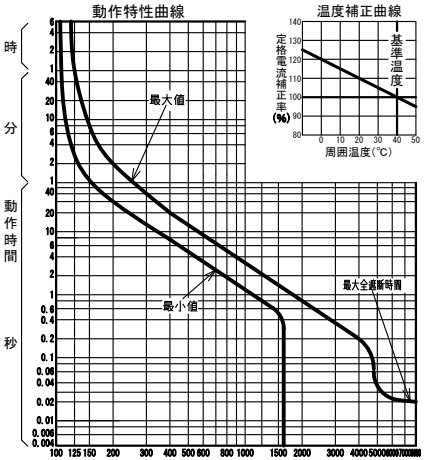

※15~30Aの瞬時引き外し電流値：（AC）600A±120A固定

定格電流 40A, 50A, 60A, 75A, 100A, 125A

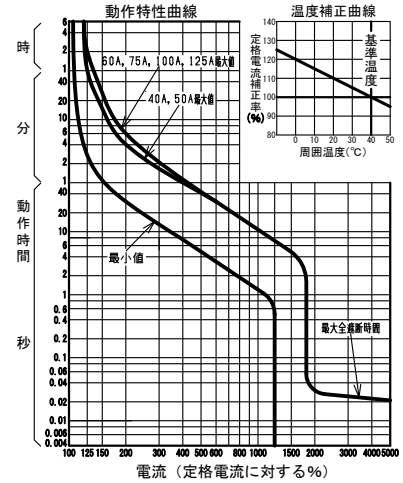

型　式		B－123GC		
フレーム		50AF	100AF	125AF
極数(P)・素子数(E)		3P·3E		
定格電圧（V）		AC200－440		AC100-440
定格電流（A）		15, 20, 30, 40, 50	60, 75, 100	125
漏電警報	動作時間	0,1以内／0,3／1,2秒切替		
	定格感度電流	100／200／500mA切替		
定格遮断容量（kA）				
AC	200V	35		
	240V	35		
	415V	10		
	440V	10		
引き外し方式		熱動電磁		
標準接続方式		圧着端子方式（50A以下は線押え方式）		
漏電警報接点仕様	接点構成	2a		
	接点容量	電圧	抵抗負荷	誘導負荷
		AC125V	3A	2A　cosφ=0,4
		AC250V	3A	2A
		DC 30V	3A	2A　L/R=7ms
		DC100V	0,5A	0,2A
	出力引出し方式	端子台		
	リセット方式	内蔵リセットボタン（外部リセット：オプション）		
基準周囲温度		40℃		
重量（kg）		0,84		
備　考		JIS C 8201-2-1 附属書2（JIS Q 1000に基づく自己適合宣言）		
御納入先				
日付		受領印		数量

承認	検図	製図	設計
濵井	田康	横田	長友

年月日	三角法	
2021.04.07		B-123GC01

テンパール工業株式会社

A-21-08