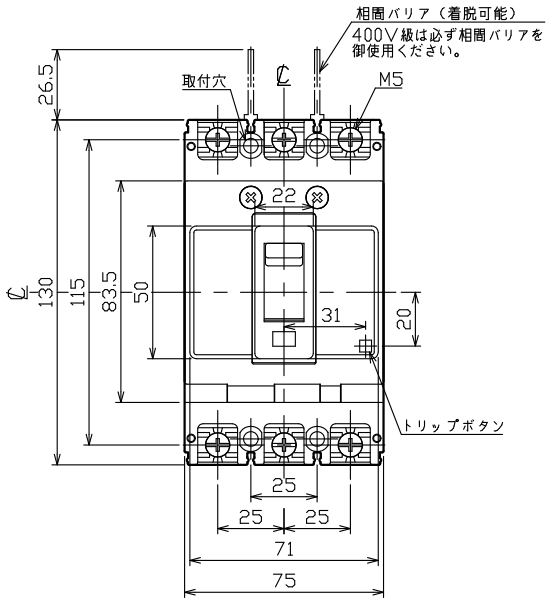

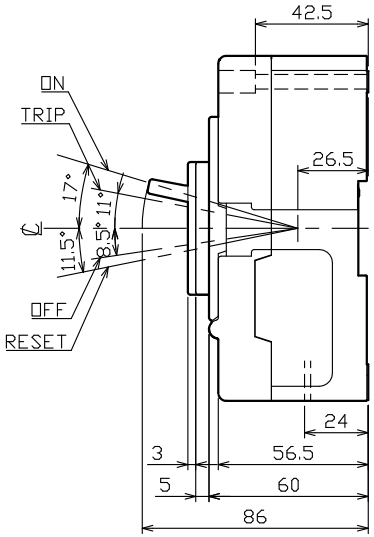

穴明寸法

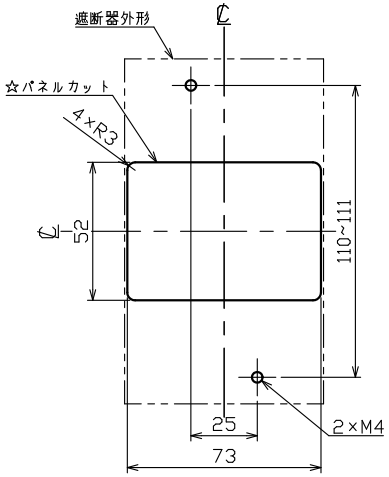

表板の高さは遮断器の底面より６０ｍｍの場合です。
寸法は遮断器の窓枠に対して片側１ｍｍの隙間をもたせた場合です。

配線用遮断器　表面形

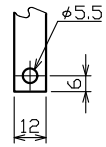

導帯加工図

【１５Ａ，２０Ａ，３０Ａ】

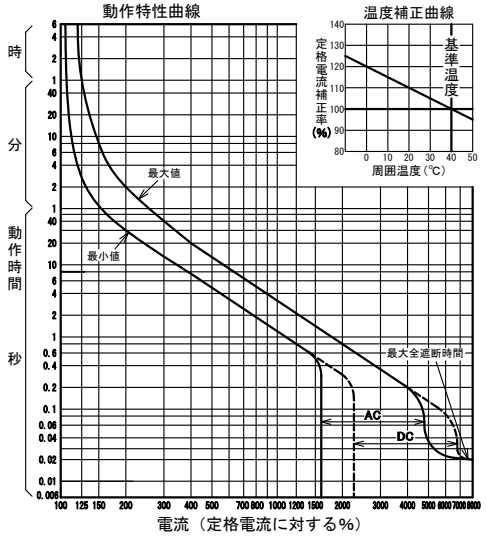

【４０Ａ，５０Ａ】

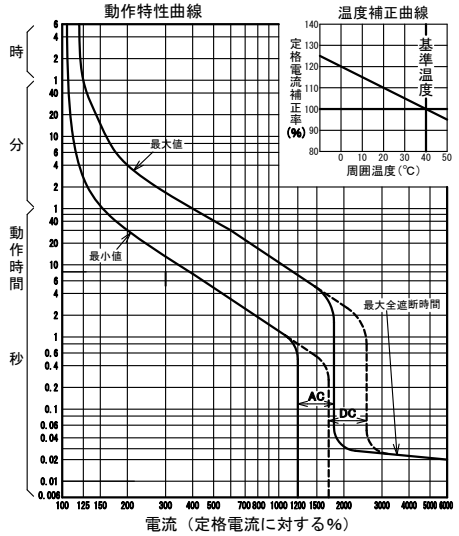

型　式		B－１２３ＦＨ
フレーム		125AF
極数(P)･素子数(E)		3P･3E
定格電圧（V）		AC500，DC250
定格電流（A）		15，20，30，40，50
定格遮断容量(kA)		
ＡＣ	200V	50
	415V	25
	500V	10
ＤＣ	125V	25
	250V	25
引き外し方式		熱動電磁
標準接続方式		圧着端子方式
基準周囲温度		40℃
重量（kg）		0,58
備　考		ＪＩＳＣ８２０１-２-１ 附属書２（ＪＩＳＱ１０００に基づく自己適合宣言）
御納入先		
日付	受領印	数量

承認	検図	製図	設計
濱井	田中康	長友	長友

年月日	三角法	
2021.03.31		B-123FH1001

テンパール工業株式会社

A-21-06