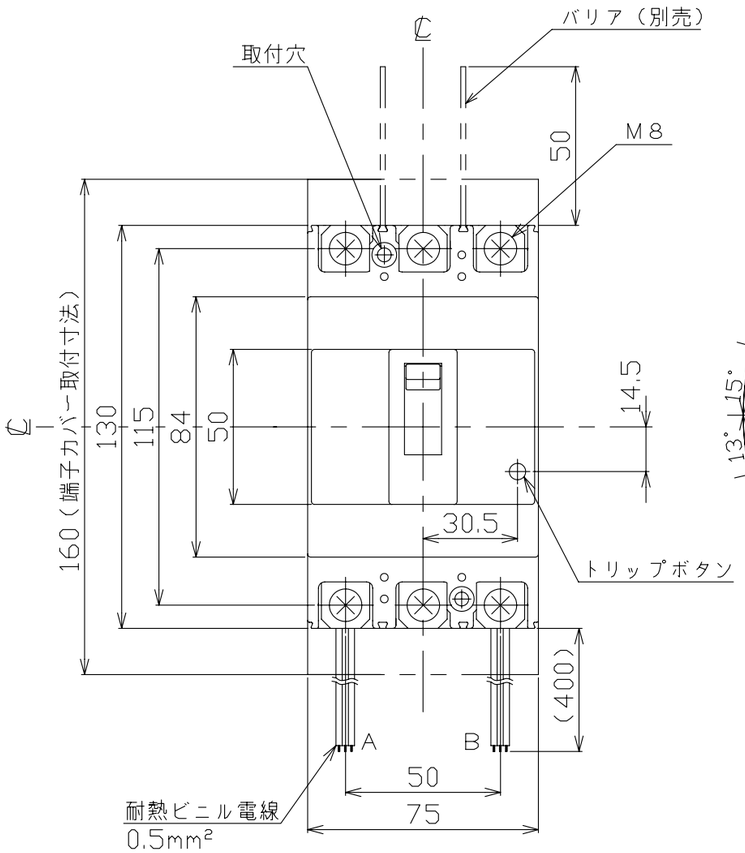

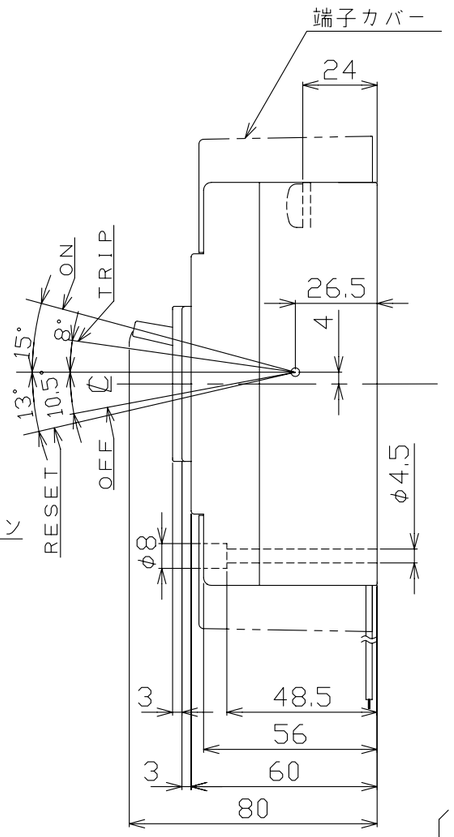

穴明寸法

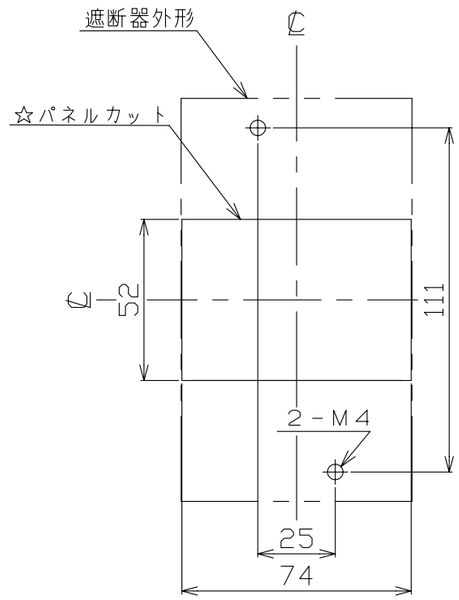

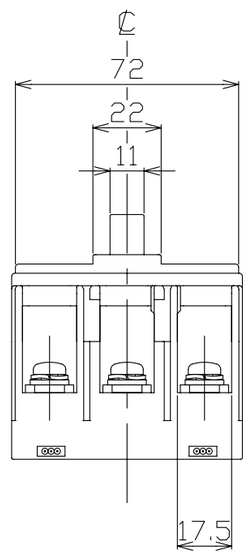

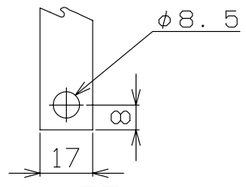

導帯加工図
（最大）

動作特性曲線

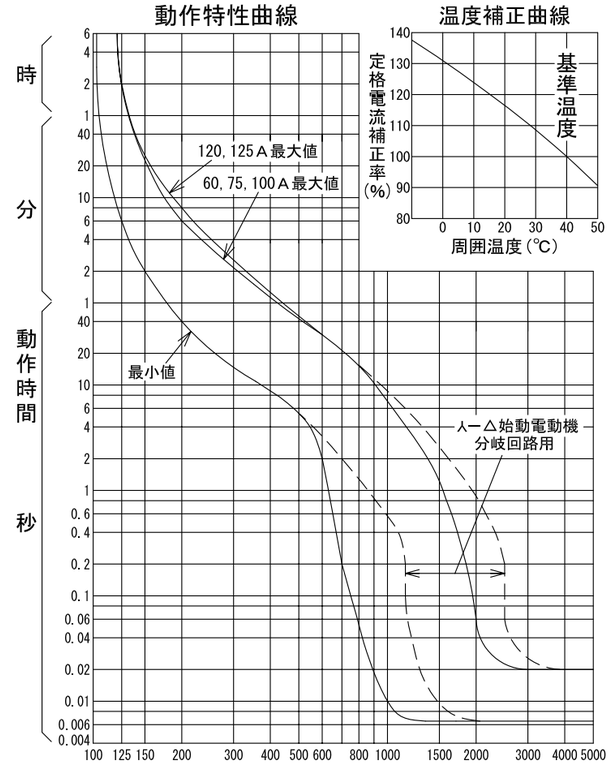

温度補正曲線

配線用遮断器　表面形

仕様	電線の色			電線の本数
	a接点	b接点	COM	
補助スイッチ　AX	黒	赤	白	3
警報スイッチ　AL	黒	赤	白	3
電圧引外し装置　SHT			白	2

仕様	リード線	
	A	B
1．AX	AX	－
2．AL	AL	－
3．AX＋AL	AX	AL
4．AX＋SHT	AX	SHT
5．AL＋SHT	AL	SHT
6．SHT	－	SHT

注．この寸法図は，1．補助スイッチ仕様
2．警報スイッチ仕様
3．補助＋警報スイッチ仕様
4．補助＋電圧引外し装置仕様
5．警報＋電圧引外し装置仕様
6．電圧引外し装置仕様
のうちいずれか1つに適用する。

【電圧引外し装置仕様の定格使用電圧】
AC100V,200V,415V

型　式	B－123EC
フレーム	125AF
極数(P)・素子数(E)	3P・3E
定格電圧（V）	AC415
定格電流（A）	60, 75, 100, 120, 125
定格遮断容量(kA)	
AC 100V	25
AC 100V/200V	
AC 200V	25
AC 415V	7.5
DC 125V	
DC 250V	
引き外し方式	熱動電磁
標準接続方式	圧着端子方式（圧着端子付属）
基準周囲温度	40℃
重量（kg）	0.65
備　考	JIS C 8201-2-1 附属書2 (JIS Q 1000に基づく自己適合宣言)
御納入先	
日付	受領印	数量

承認	検図	製図	設計
今本	馬場	内藤稔	内藤稔

年月日	三角法	
H20.9.30	1／2	B40-3P123EC4

テンパール工業株式会社

0-08-09