配線用遮断器　裏面形

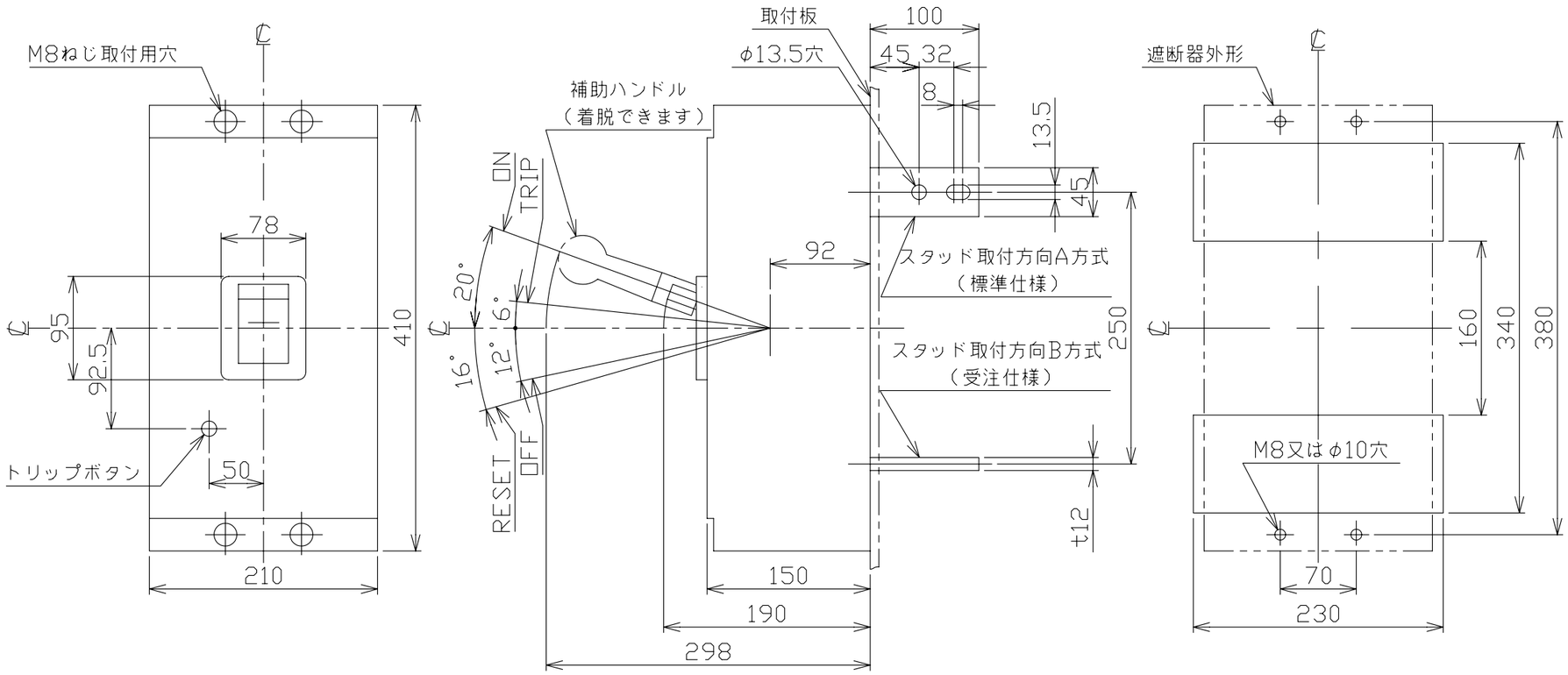

バースタッド方向標準（A方式）で出荷します

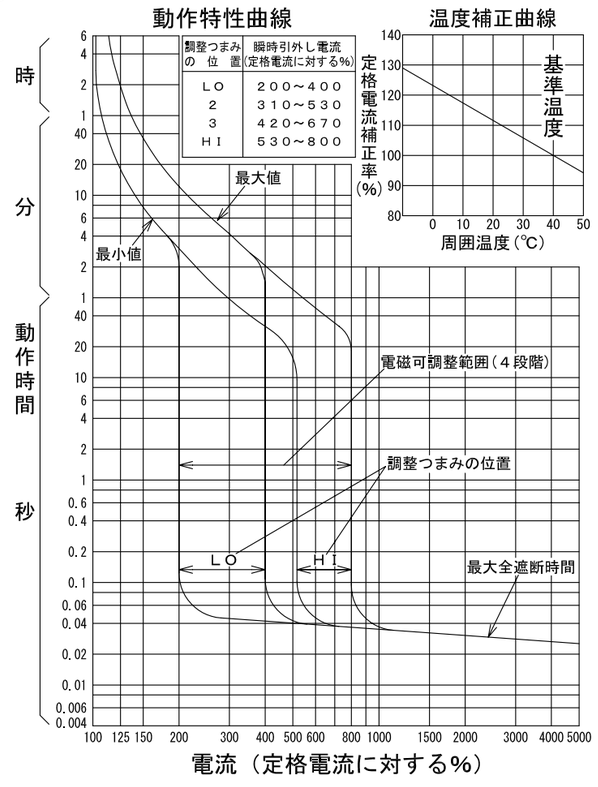

型　式	B－1203FA
フレーム	1200AF
極数(P)・素子数(E)	3P・3E
定格電圧（V）	AC500
定格電流（A）	1200
定格遮断容量（kA）	·
AC 100V	·
AC 200V	125
AC 440V	85
AC 500V	42
DC 125V	·
DC 250V	·
定格周波数	◎50Hz，◎60Hz
引き外し方式	熱動可調整電磁（誘導加熱方式）
標準接続方式	バースタッド方式
基準周囲温度	40℃
重量（kg）	31
備　考	JIS C 8201-2-1 附属書2（JIS Q 1000に基づく自己適合宣言） ◎：周波数（50Hzまたは60Hz）を御指定ください。
御納入先	
日付	受領印	数量
承認	検図	製図	設計
森田	青木	長力	青木
年月日	三角法	B-1203FA02
H05.09.06		
テンパール工業株式会社	

B-08-09