配線用遮断器　表面形

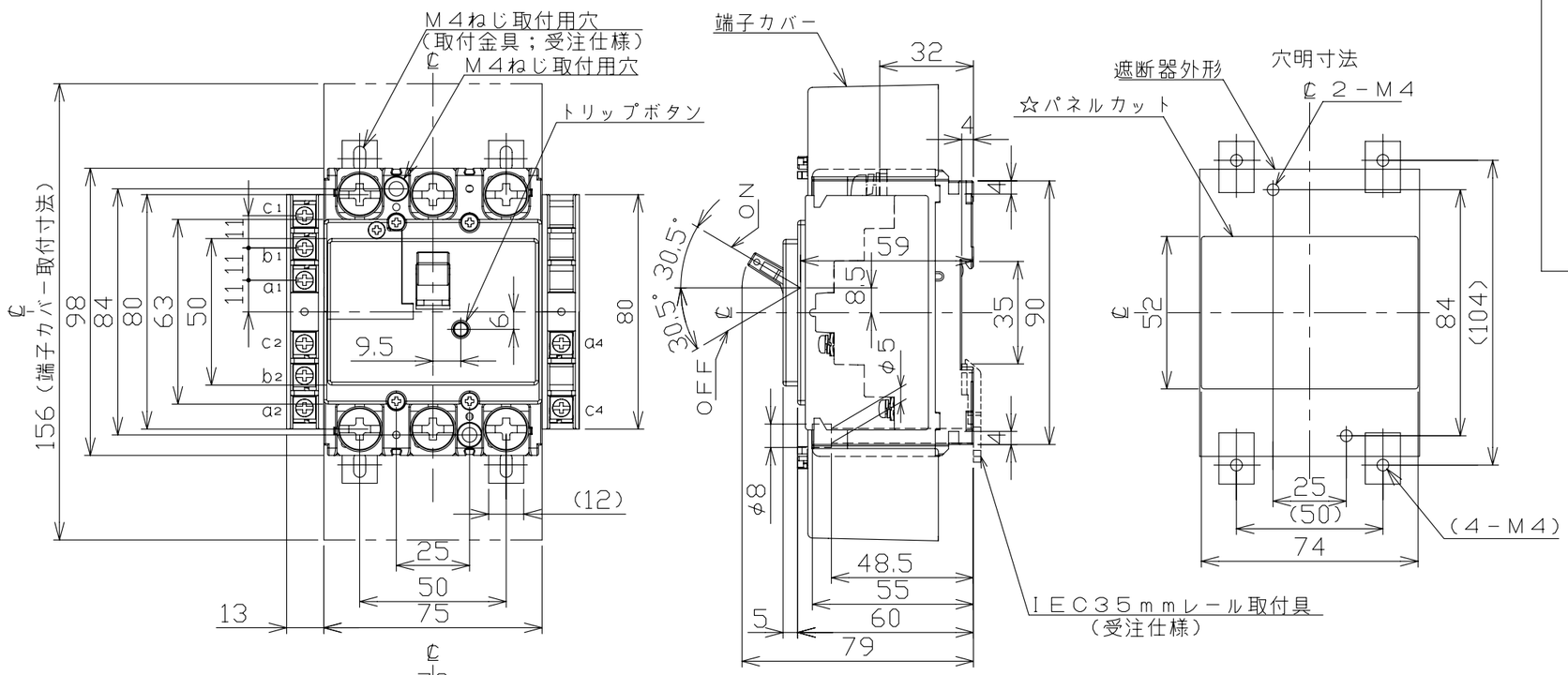

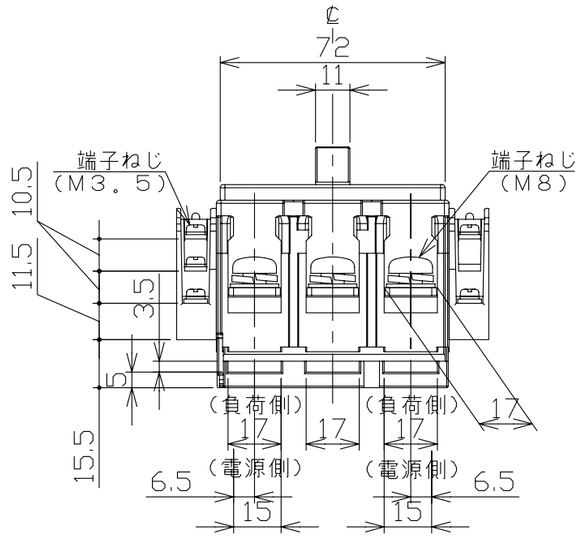

接点仕様

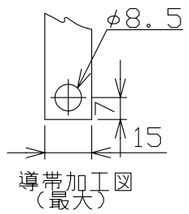

種類	適用仕様	COM	N.C	N.O
AL	AX＋AL，AX＋AL＋SHT	a1	b1	c1
	AL＋SHT	a2	b2	c2
	AL	a2	b2	c2
AX	AX＋AL，AX＋AL＋SHT AX＋SHT	a2	b2	c2
	AX	a2	b2	c2
SHT	SHTに関係する全て	a4	－	c4

注。この寸法図は、１。補助スイッチ仕様（左極側端子台のみ）
２。警報スイッチ仕様（左極側端子台のみ）
３。補助＋警報スイッチ仕様（左極側端子台のみ）
４。補助＋電圧引外し装置仕様
５。警報＋電圧引外し装置仕様
６。補助＋警報＋電圧引外し装置仕様
７。電圧引外し装置仕様（右極側端子台のみ）
のうちいずれか１つに適用する。

【電圧引外し装置仕様の定格使用電圧】AC100V，200V，415V

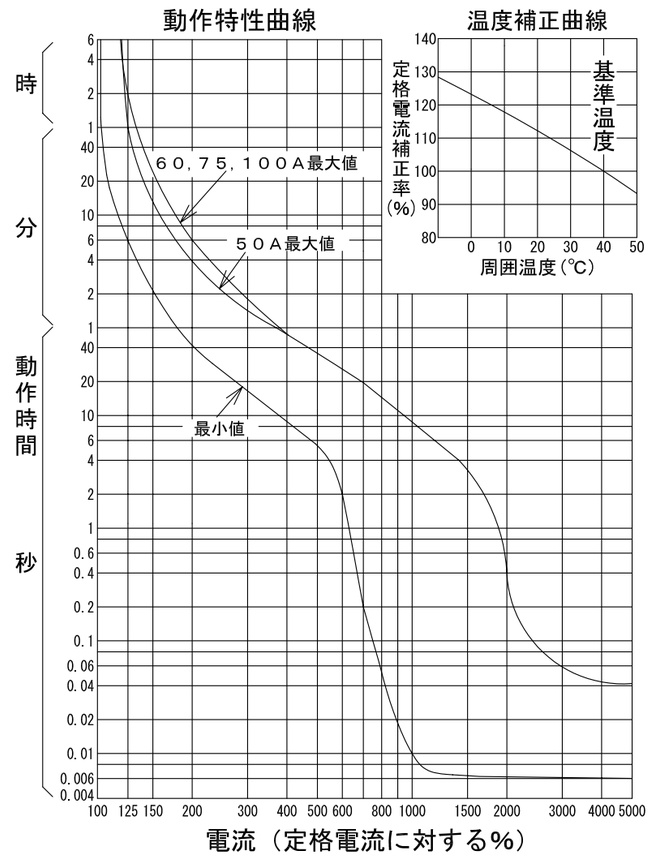

型式		B－103KC
フレーム		100AF
極数(P)・素子数(E)		3P・3E
定格電圧（V）		AC200
定格電流（A）		50，60，75，100
定格遮断容量（kA）		
AC	100V	5
	100V/200V	
	200V	5
	415V	
DC	125V	
	250V	
引き外し方式		熱動電磁
標準接続方式		圧着端子方式（圧着端子付属）
基準周囲温度		40℃
重量（kg）		(端子台1つの場合)0.57（端子台2つの場合)0.61
備考		JIS C 8201-2-1 附属書2 （JIS Q 1000に基づく自己適合宣言）
御納入先		

日付		受領印		数量	

承認	検図	製図	設計
今本	馬場	若宮	高倉

年月日	三角法	
H18.5.26		B39-3P103KC3

テンパール工業株式会社

A-08-08