配線用遮断器　裏面形

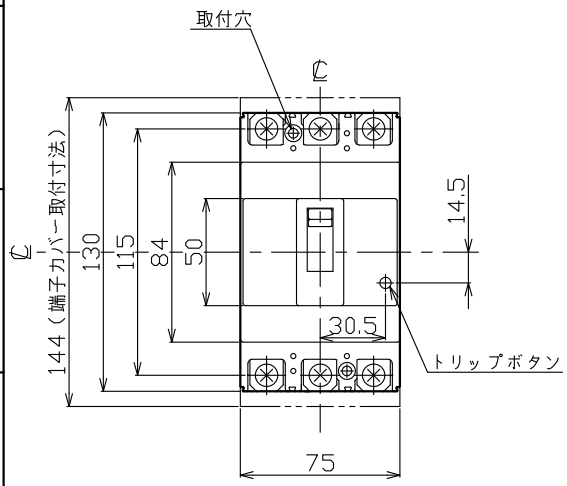

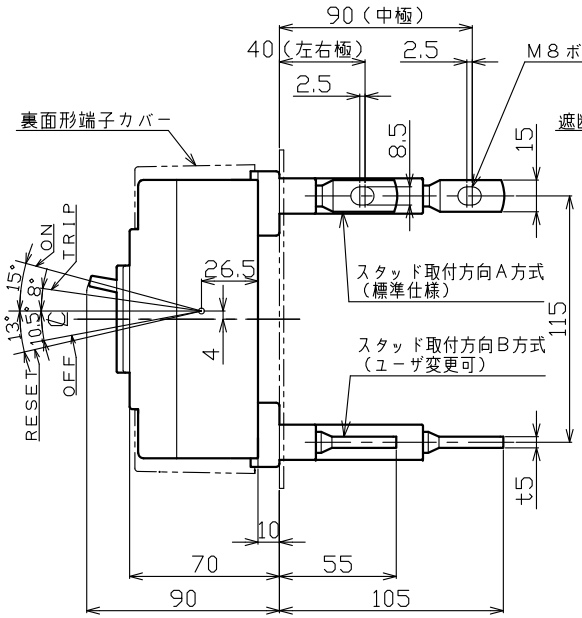

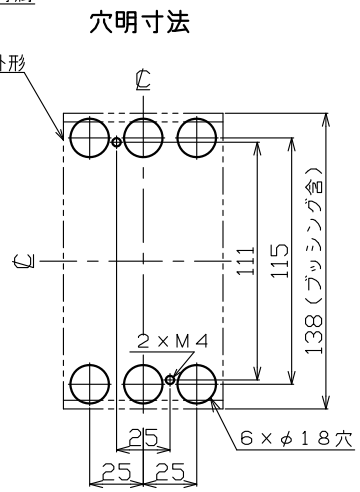

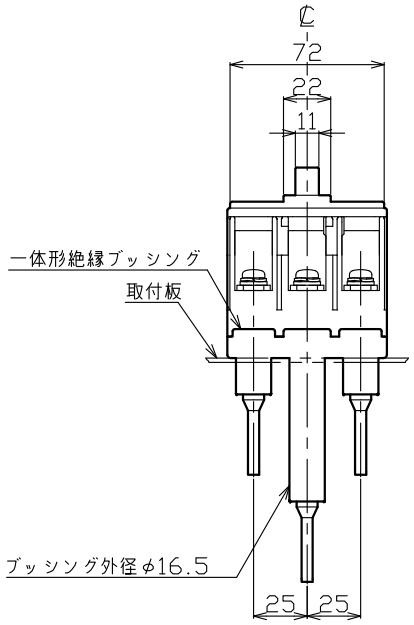

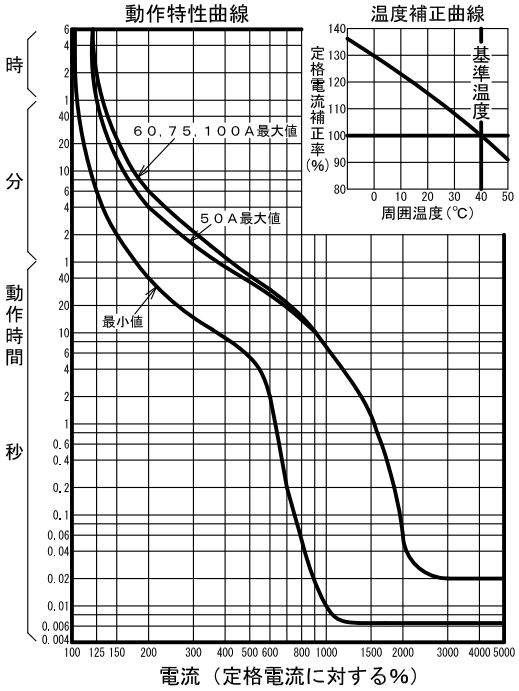

型　式		B-103EC
フレーム		100AF
極数(P)・素子数(E)		3P・3E
定格電圧（V）		AC415
定格電流（A）		50, 60, 75, 100
定格遮断容量(kA)		
AC	100V	10
	100V/200V	
	200V	10
	415V	5
DC	125V	
	250V	
引き外し方式		熱動電磁
標準接続方式		バースタッド方式
基準周囲温度		40℃
重量（kg）		1.1
備　考		JIS C 8201-2-1 附属書2 (JIS Q 1000に基づく自己適合宣言)
御納入先		
日付	受領印	数量

承認	検図	製図	設計
今本	馬場	内藤	内藤

年月日	三角法	
H20. 9. 30	1/2.5	B40-3P103EC2

テンパール工業株式会社

A-21-02