配線用遮断器　裏面形

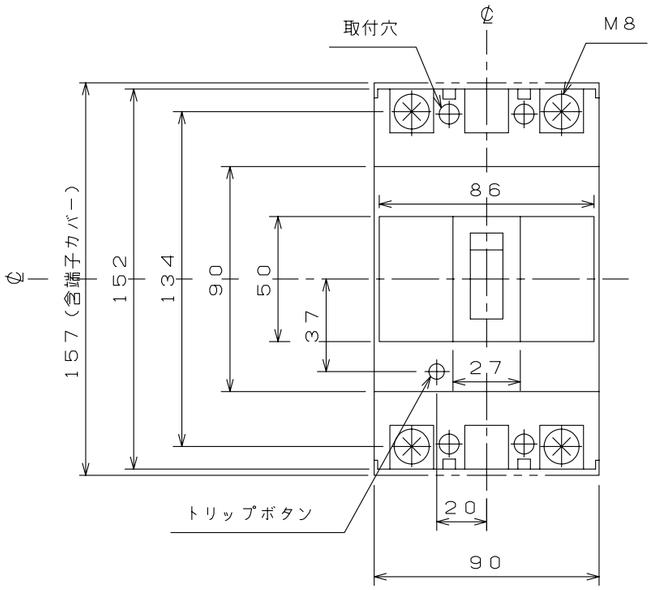

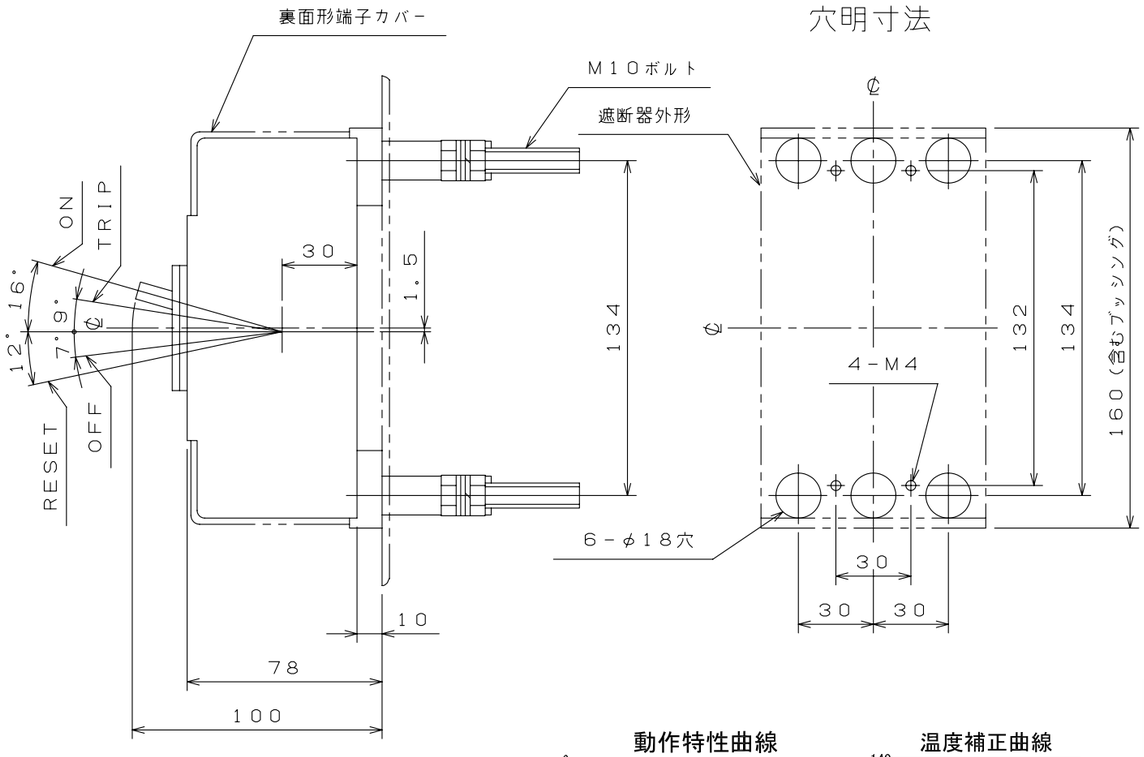

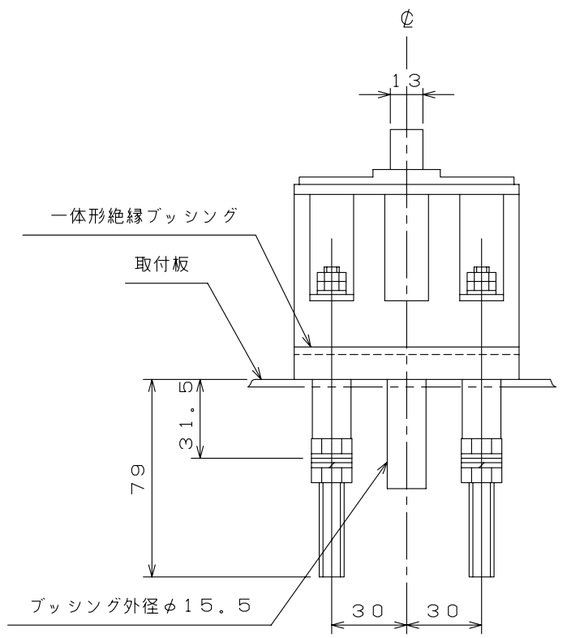

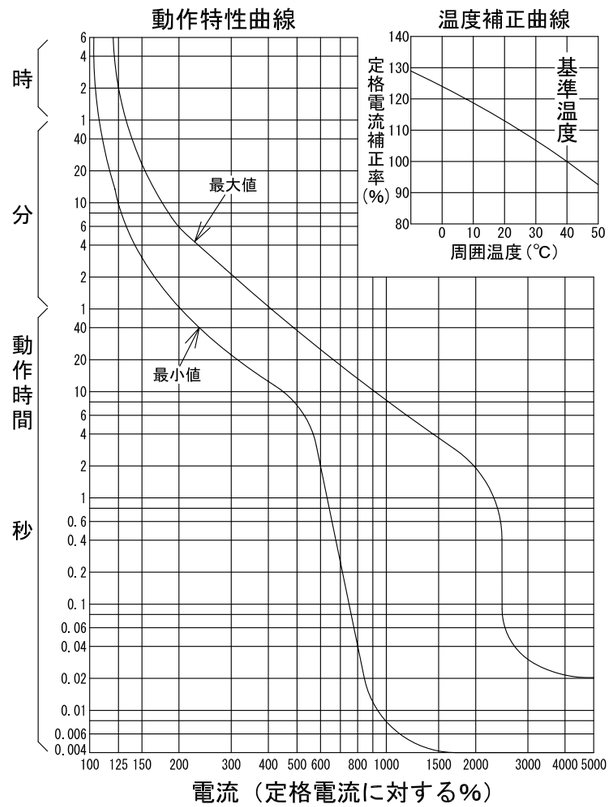

型　式		B-102S
フレーム		100AF
極数(P)・素子数(E)		2P・2E
定格電圧（V）		AC500
定格電流（A）		60, 75, 100
定格遮断容量(kA)		
AC	100V	50
	200V	50
	415V	22
	500V	15
DC	125V	
	250V	
引き外し方式		熱動電磁
標準接続方式		丸スタッド方式
基準周囲温度		40℃
重量（kg）		1.20
備　考		JIS C 8201-2-1 附属書2 (JIS Q 1000に基づく自己適合宣言)
御納入先		

日付		受領印		数量	

承　認	検　図	製　図	設　計
今本	西野	長力	日岡

年　月　日	三　角　法	
H13.11.27		B211-2P0002

テンパール工業株式会社

A-08-08