配線用遮断器

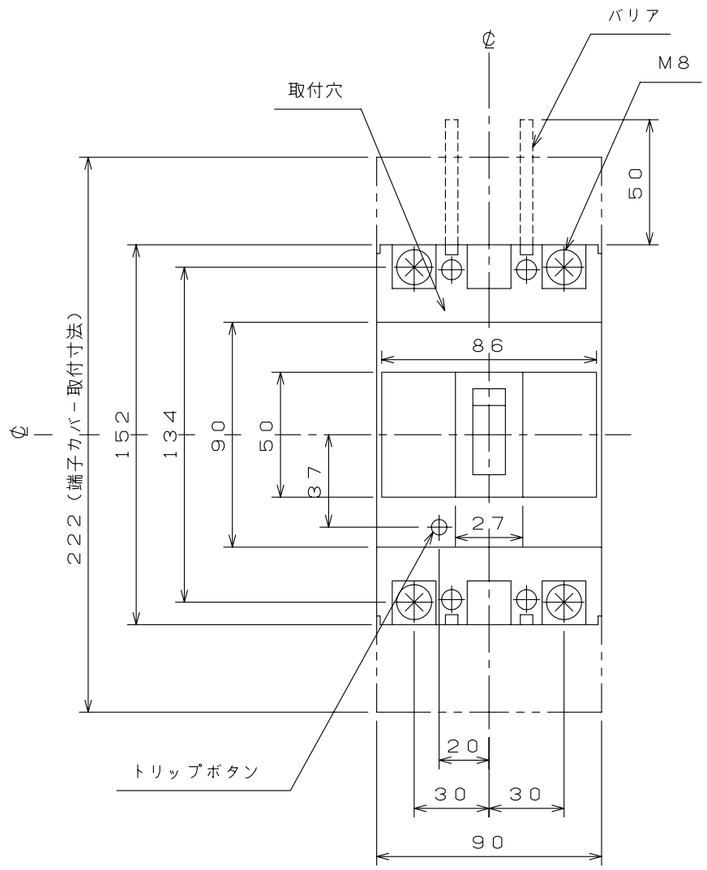

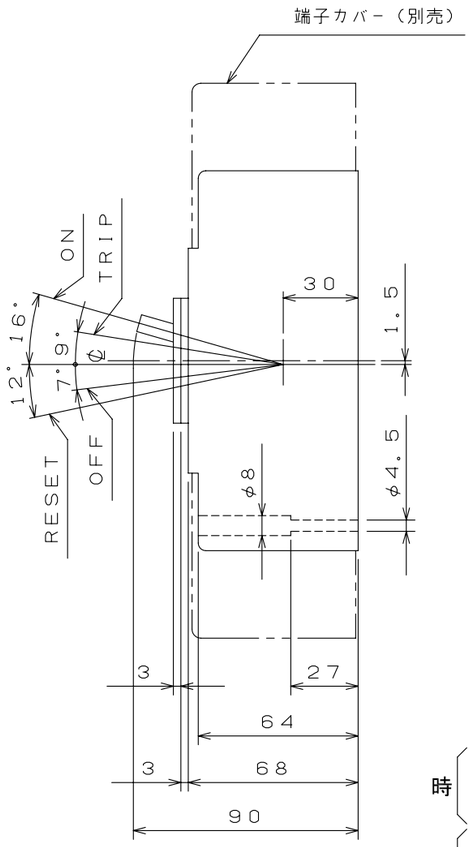

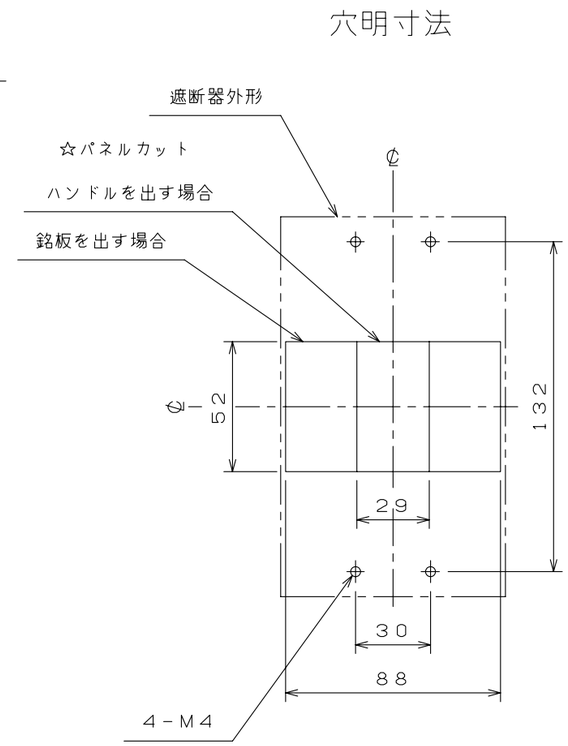

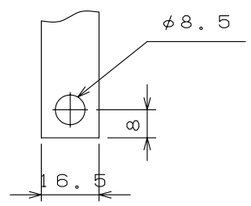

導帯加工図（最大）

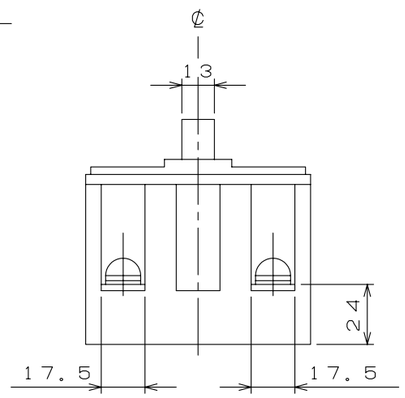

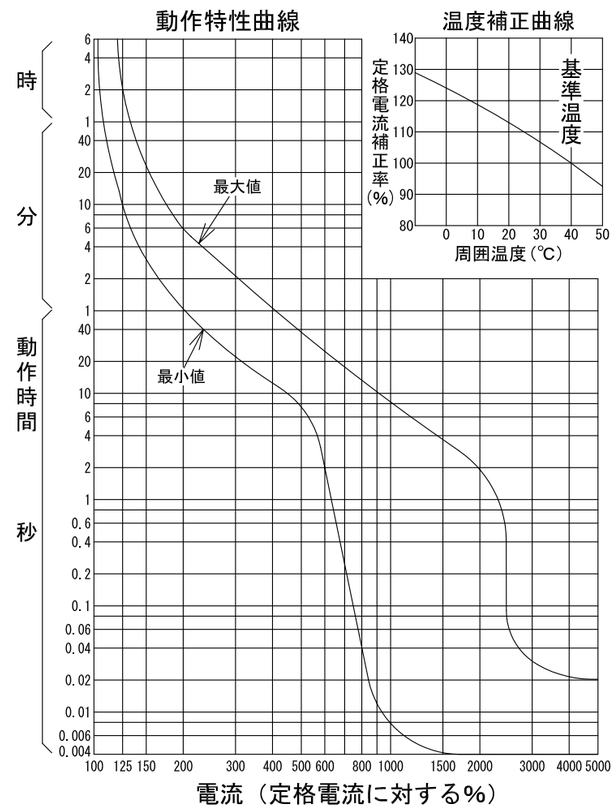

型　式		B-102S
フレーム		100AF
極数(P)・素子数(E)		2P・2E
定格電圧（V）		AC500
定格電流（A）		60，75，100
定格遮断容量(kA)		
AC	100V	50
	200V	50
	415V	22
	500V	15
DC	125V	
	250V	
引き外し方式		熱動電磁
標準接続方式		圧着端子方式（圧着端子付属）
基準周囲温度		40℃
重量（kg）		1.20
備　考		JIS C 8201-2-1 附属書2 (JIS Q 1000に基づく自己適合宣言)
御納入先		
日付	受領印	数量

承　認	検　図	製　図	設　計
森田	青木雅	長力	日岡

年　月　日	三　角　法	
H05.09.13		B21-2P0001
テンパール工業株式会社		

A-08-08