配線用遮断器　表面形

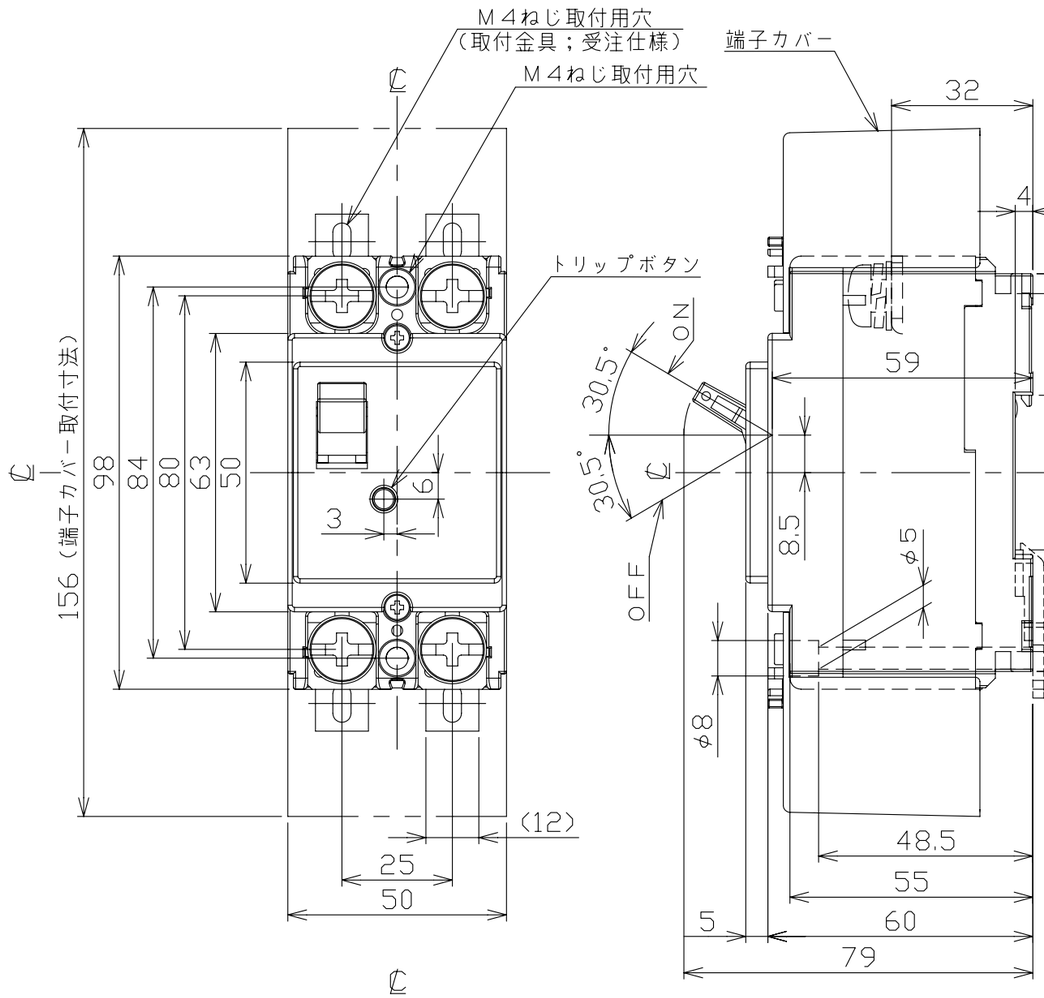

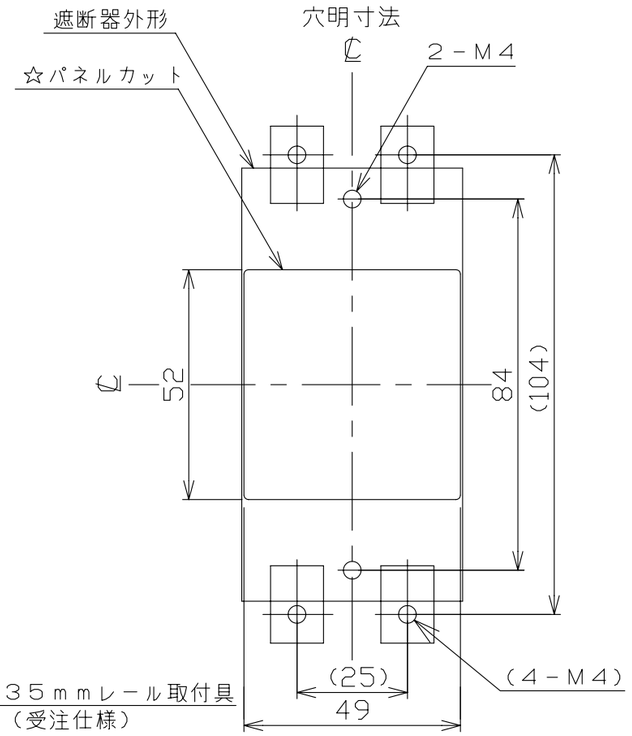

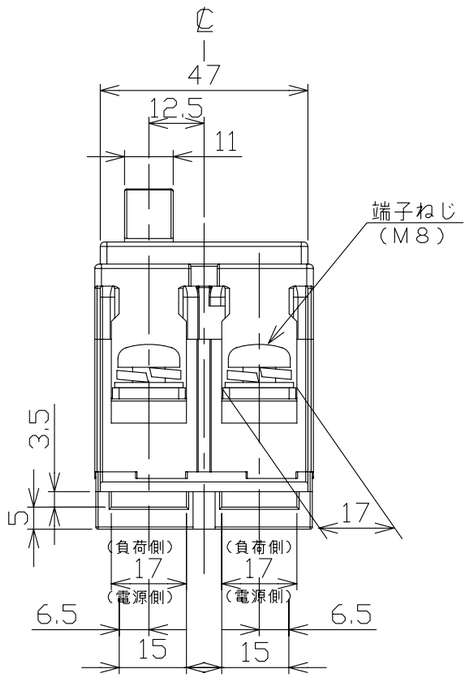

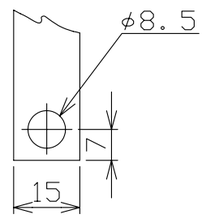

導帯加工図
（最大）

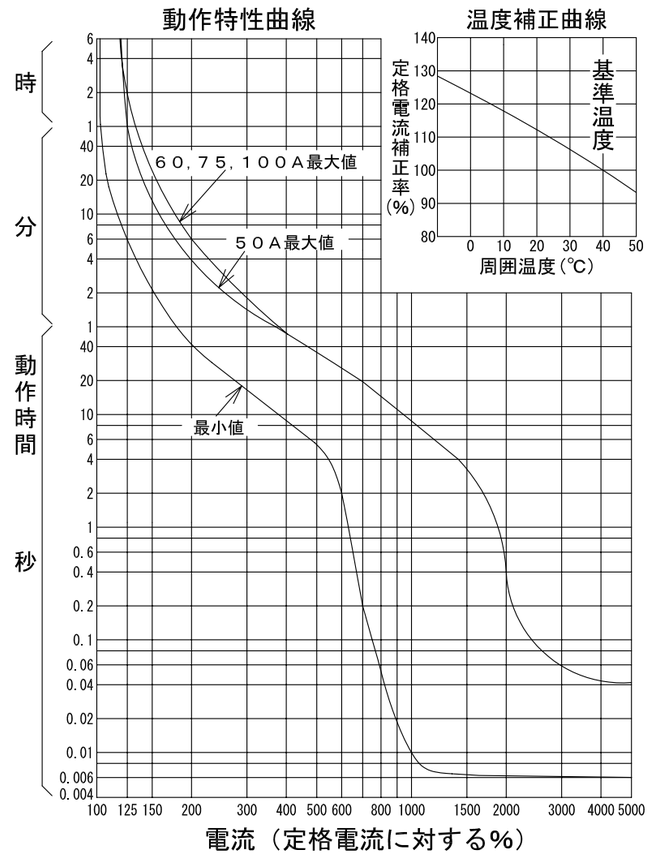

型　式		B－102KC
フレーム		100AF
極数(P)・素子数(E)		2P・2E
定格電圧（V）		AC200，DC125
定格電流（A）		50，60，75，100
定格遮断容量（kA）		
AC	100V	5
	100V/200V	5
	200V	5
	415V	
DC	125V	0.7
	250V	
引き外し方式		熱動電磁
標準接続方式		圧着端子方式（圧着端子付属）
基準周囲温度		40℃
重量（kg）		0.36
備　考		JIS C 8201-2-1 附属書2 （JIS Q 1000に基づく自己適合宣言）
御納入先		

日付		受領印		数量	
承認	検図	製図	設計		
今本	馬場	小笹	高倉		
年月日	三角法	A3 9-2 P 1 0 2 K C 1			
H18.2.24					
テンパール工業株式会社					

B-08-08