電子式配線用遮断器

裏面形

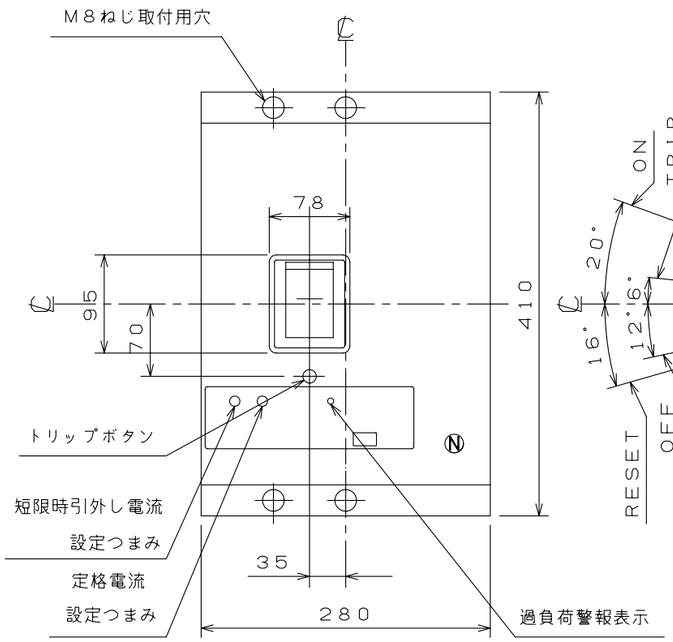

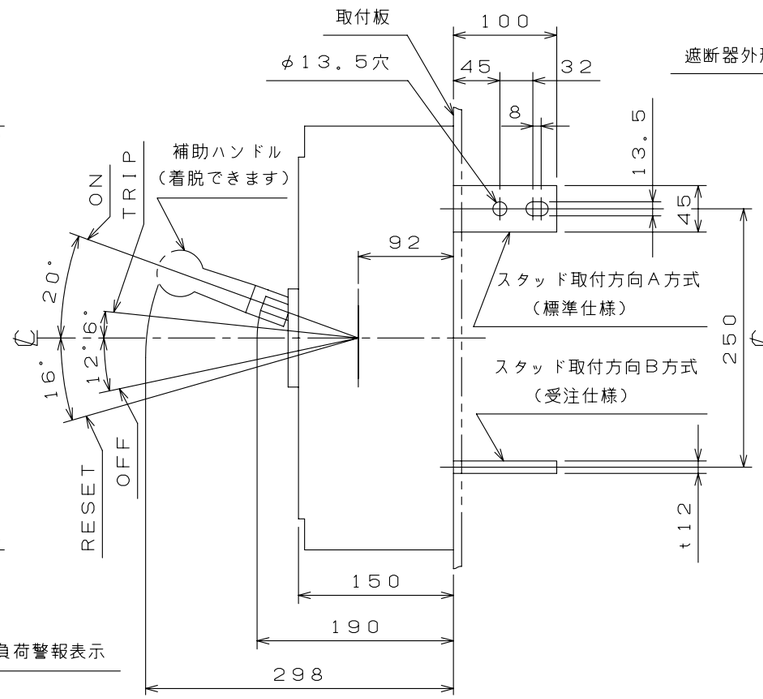

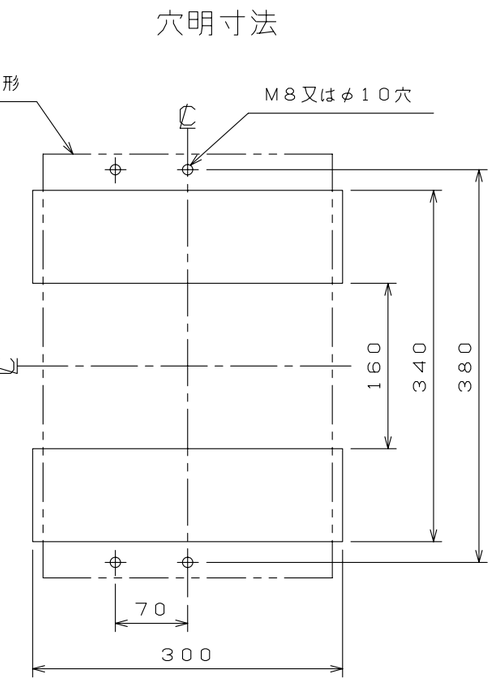

バースタッド方向標準（A方式）で出荷します。

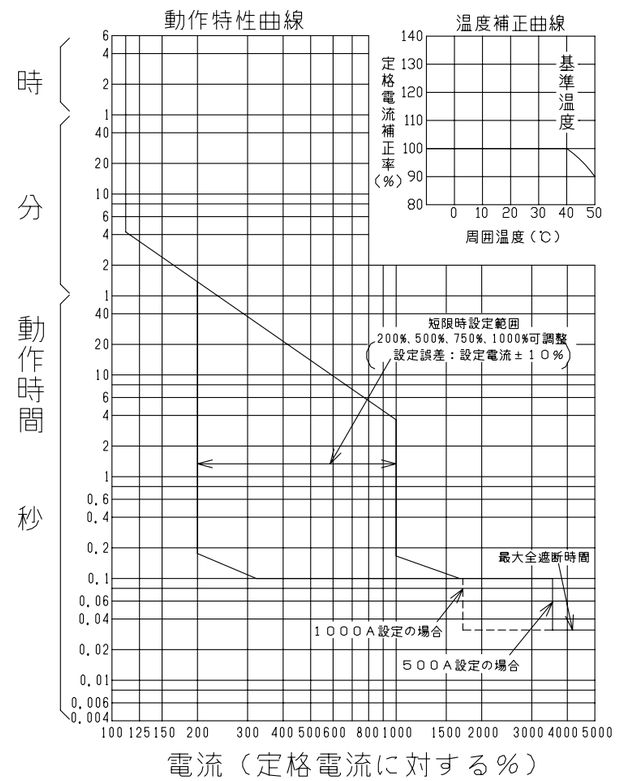

型　式		B－1004W
フレーム		1000AF
極数(P)・素子数(E)		4P・3E
定格電圧（V）		AC500
定格電流（A）		可調整 500/600/700/800/900/1000
定格遮断容量(kA)		
AC	100V	
	200V	125
	440V	85
	500V	42
DC	125V	
	250V	
引き外し方式		電子式可調整
標準接続方式		バースタッド方式
基準周囲温度		40℃
重量（kg）		39
備　考		JIS C 8201-2-1 附属書2 （JIS Q 1000に基づく自己適合宣言）
御納入先		
日付	受領印	数量

承認	検図	製図	設計
森田	青木雅	久保	久保

年月日	三角法	
H07.03.08		B-1004W02

テンパール工業株式会社

A-08-09