配線用遮断器　埋込形

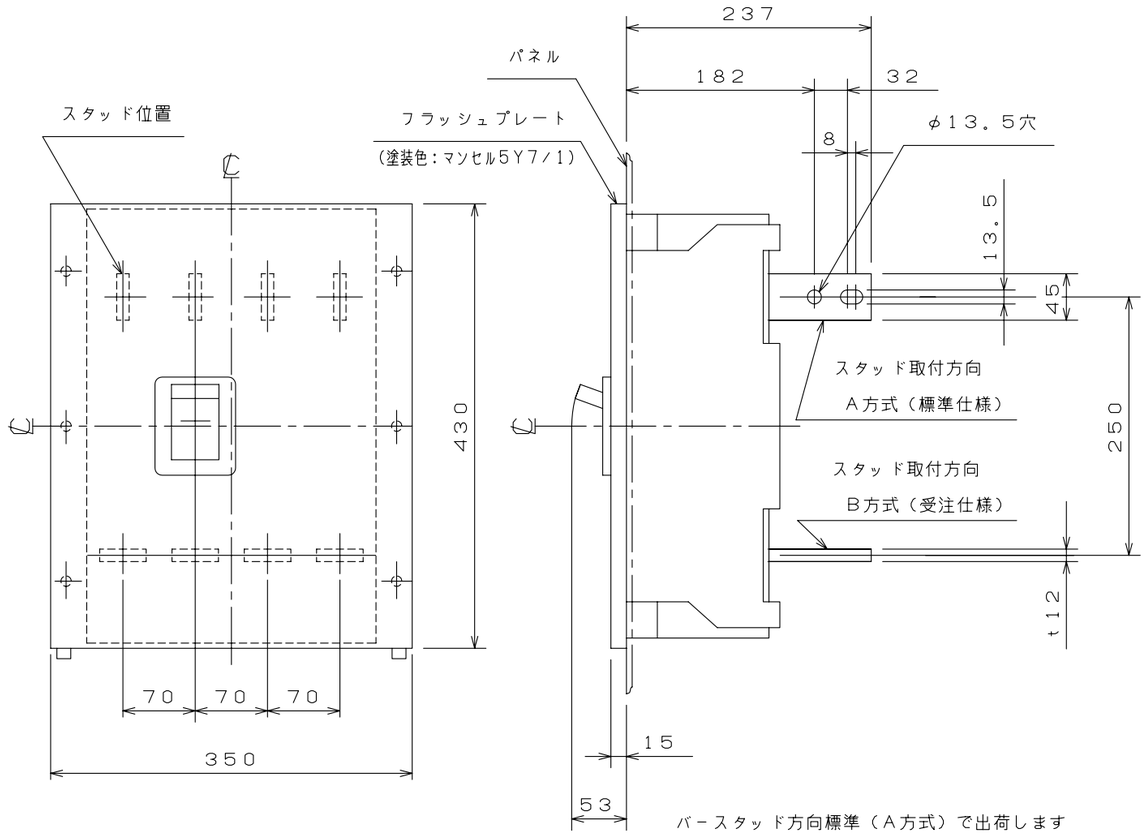

穴明寸法

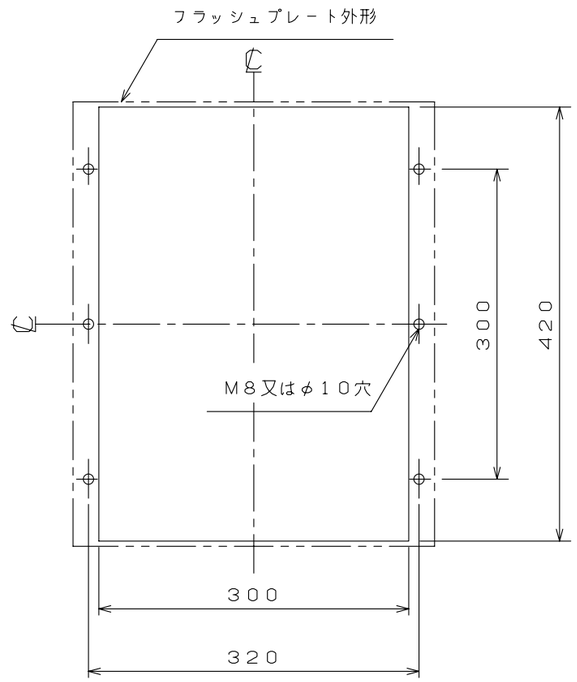

動作特性曲線

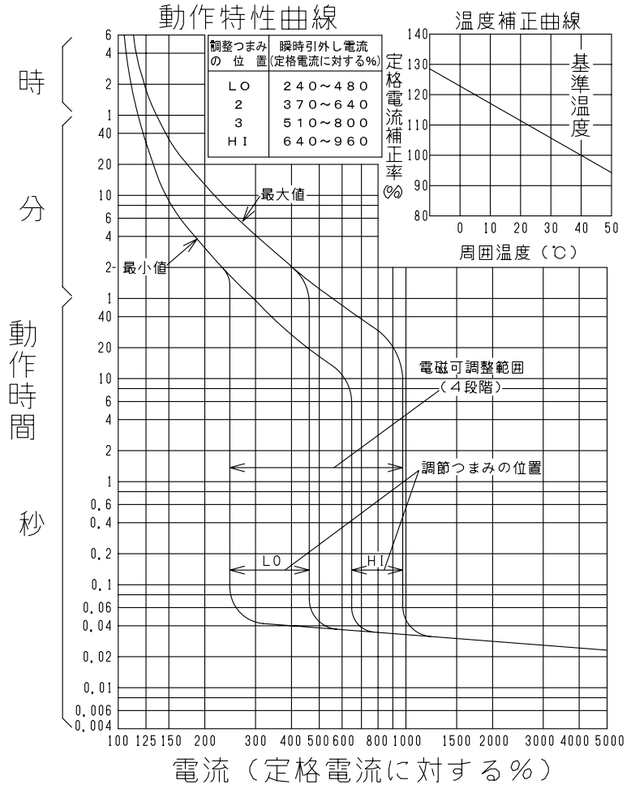

温度補正曲線

型　式		B-1004FA
フレーム		1000AF
極数(P)・素子数(E)		4P・3E
定格電圧（V）		AC500
定格電流（A）		1000
定格遮断容量(kA)		·
AC	100V	·
	200V	125
	440V	85
	500V	42
DC	125V	·
	250V	·
定格周波数		◎50Hz，◎60Hz
引き外し方式		熱動可調整電磁（誘導加熱方式）
標準接続方式		バースタッド方式
基準周囲温度		40℃
重量（kg）		47
備　考		JIS C 8201-2-1 附属書2 （JIS Q 1000に基づく自己適合宣言） ◎：周波数（50Hzまたは60Hz）を御指定ください。
御納入先		

日付		受領印		数量	

承認	検図	製図	設計
森田	青木	長力	青木

年月日	三角法	
H05.09.06		B-1004FA03

テンパール工業株式会社

A-08-09