●外形寸法図

〈表面形〉

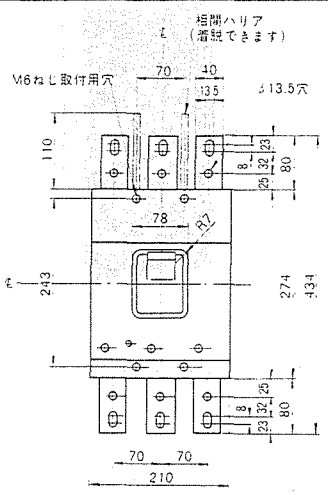

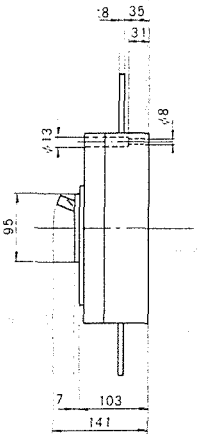

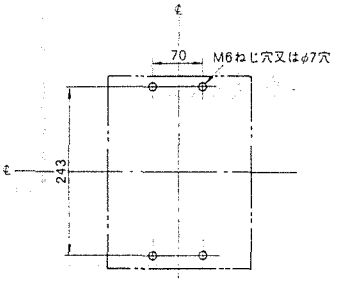

せん孔図

〈裏面形〉

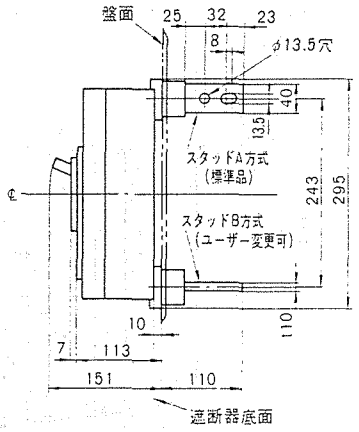

バースタッド方式 標準(A-A)で出荷します

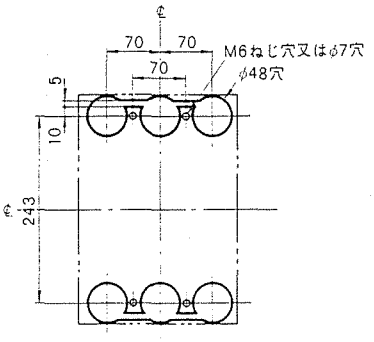

せん孔図

〈表板せん孔図〉

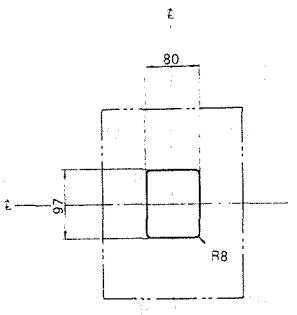

寸法は遮断器の窓枠に対して片側1mmのすき間をもたせた場合です

〈フラッシュプレート〉

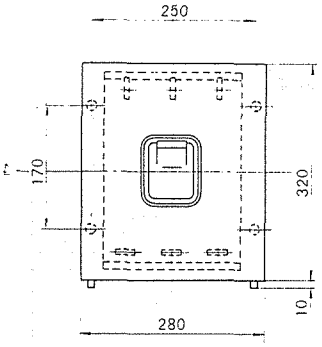

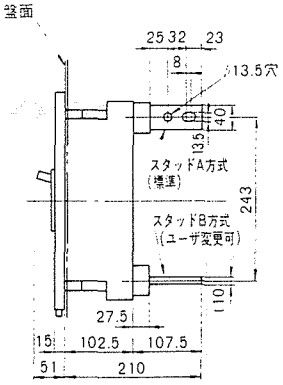

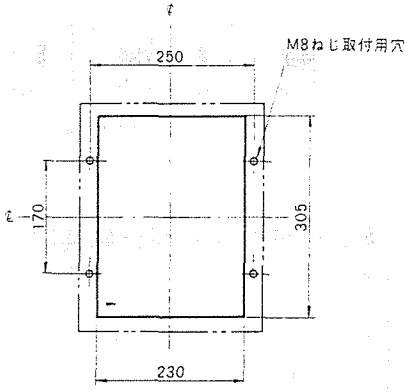

せん孔図
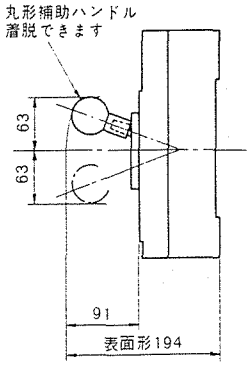
〈丸形補助ハンドル(別売)〉