33 3V-MN2

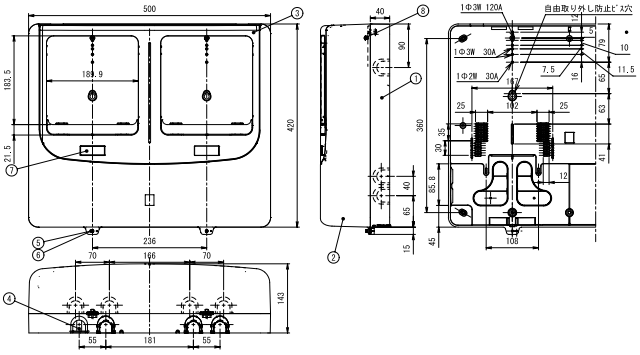

34 1P-MN1

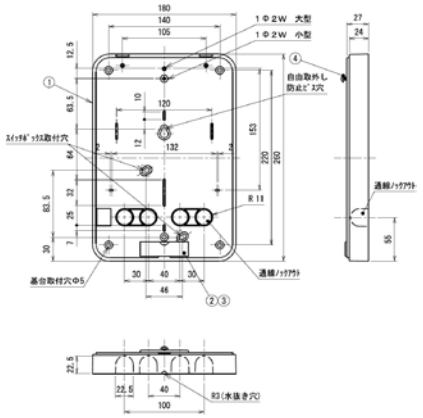

35 2P-MN1

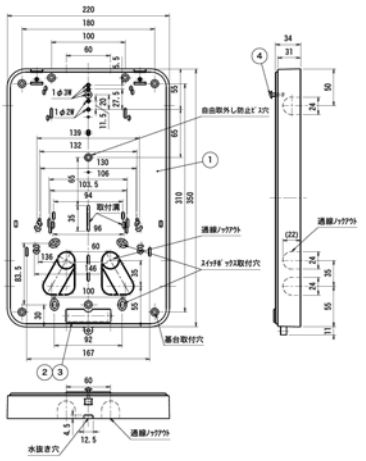

36 2P-MN2

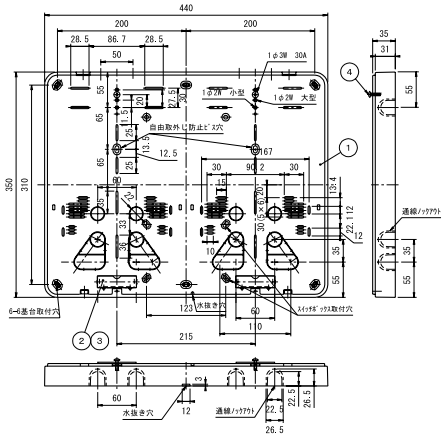

37 3P-MN1

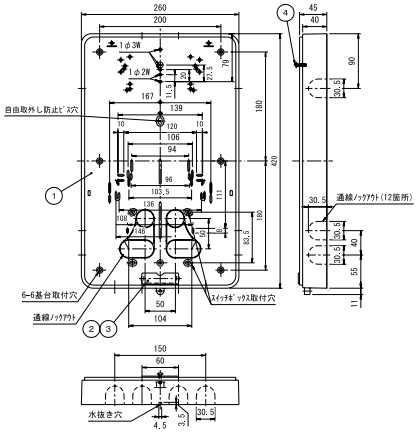

38 3P-MN2

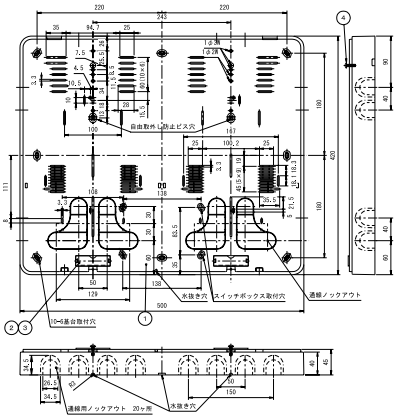

39 フードカバー

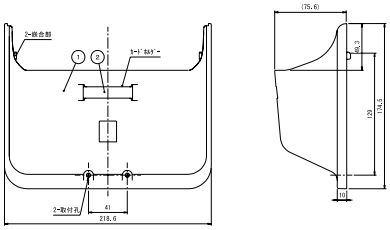
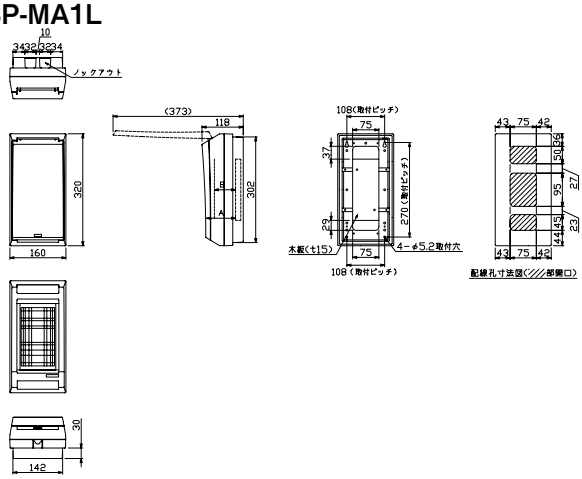
40 SP-MA1L