■GB-3MEC、GB-32EC、GB-33EC、GBU-33EC、GB-52EC、GB-53EC、GB-62EC、GB-63EC、GB-3MECS、GB-33ECS、GB-53ECS、GB-63ECS

単位：mm

GBU：過電圧検出リード線付

表面形

[ ]は60A

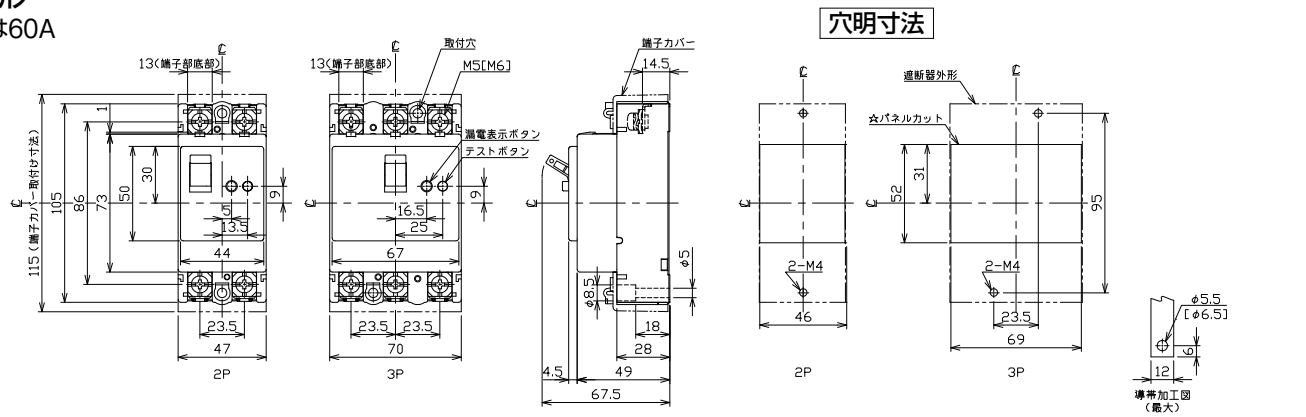

裏面形(SD)

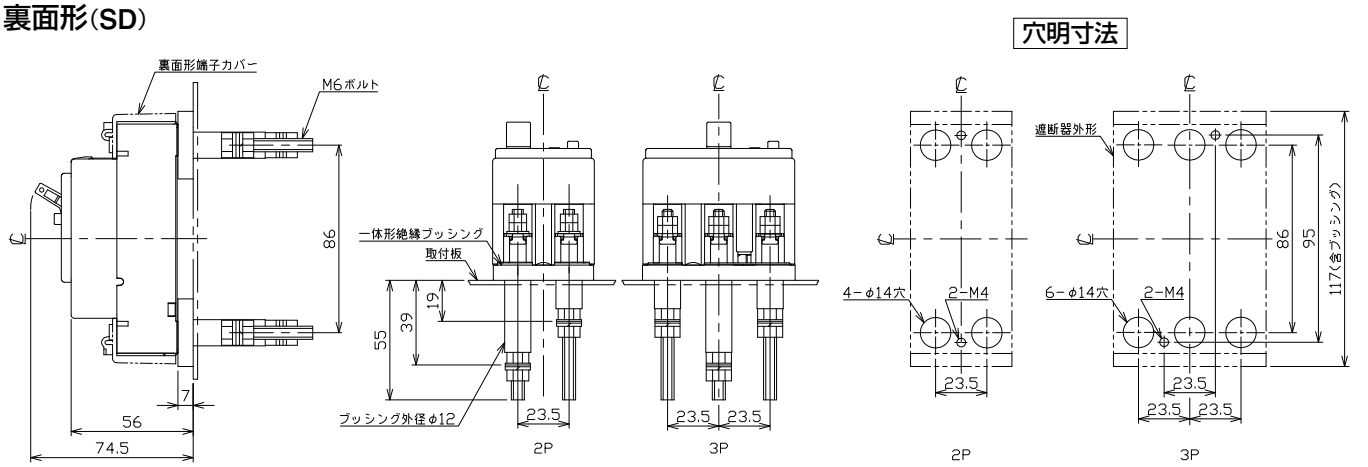

埋込形(FP)

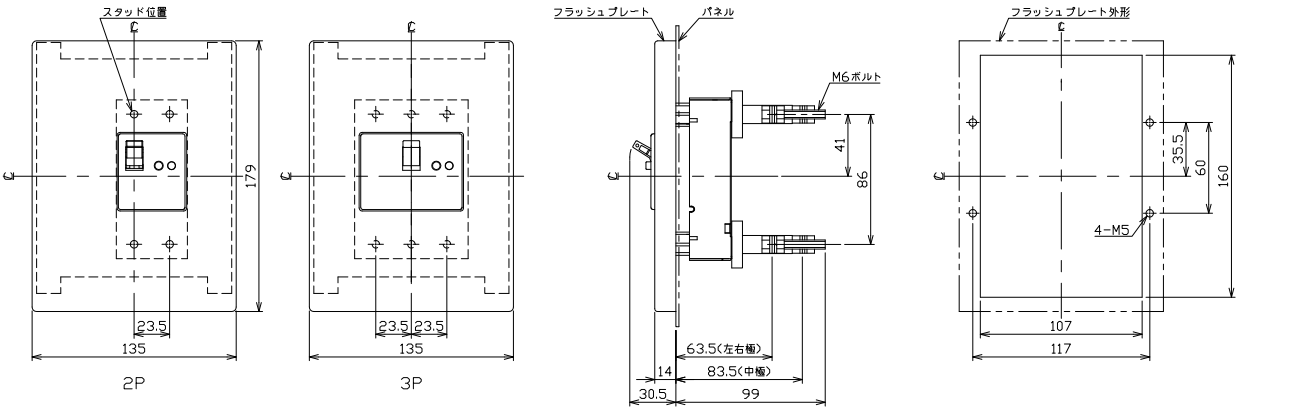

GB-3MEC、GB-3MECS

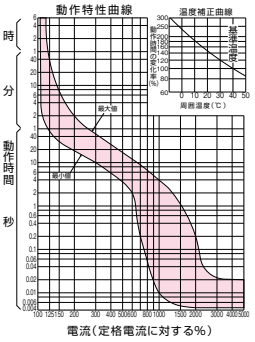

GBU-33EC

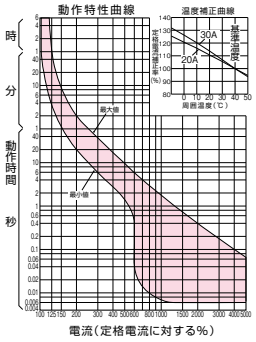

GB-32EC、GB-33EC、GB-33ECS、GB-52EC、GB-53EC、GB-53ECS(15、20、30A)

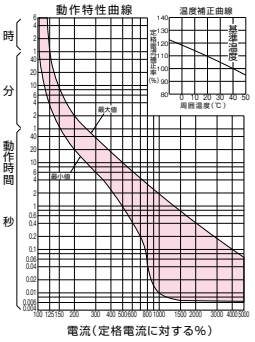

GB-52EC、GB-53EC、GB-53ECS(40、50A)

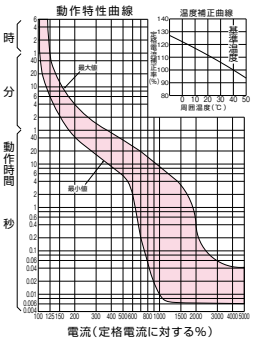
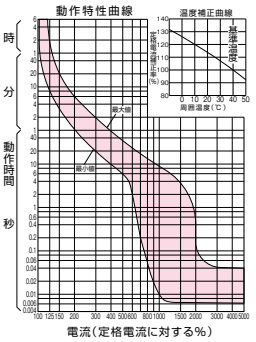
GB-62EC、GB-63EC、GB-63ECS