■B-32EC、B-33EC、B-52EC、B-53EC、B-62EC、B-63EC、B-33MEC、B-52MEC

単位：mm

表面形

[ ]は60A

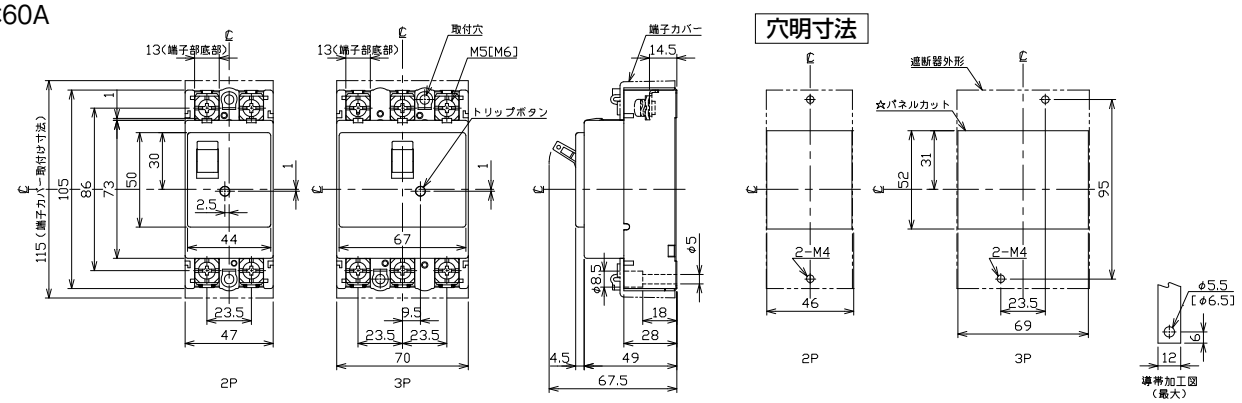

裏面形(SD)

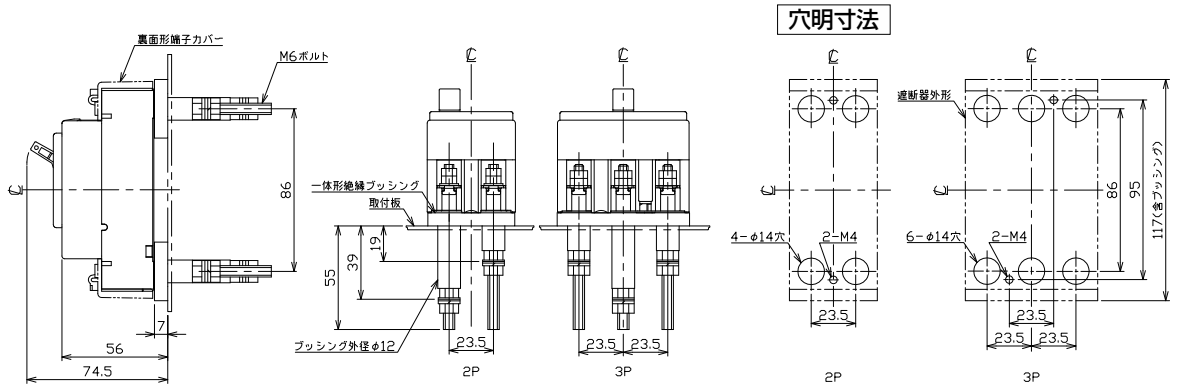

埋込形(FP)

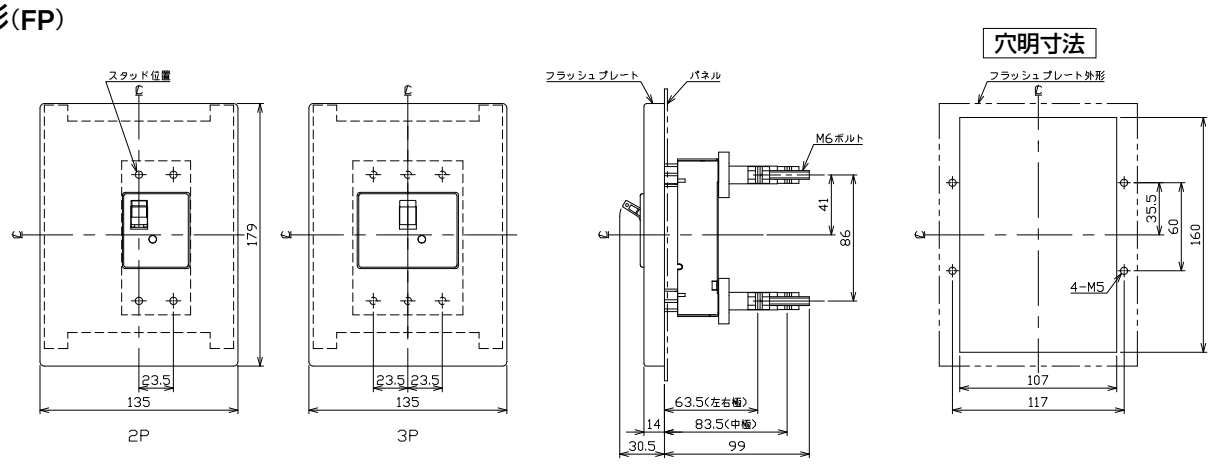

B-32EC(15、20、30A)、B-33EC B-52EC(15、20、30A)、B-53EC(15、20、30A)

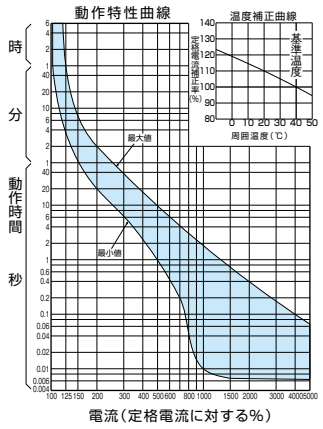

B-52EC(40、50A)、B-53EC(40、50A)

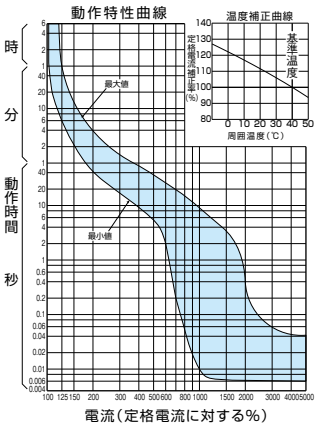

B-62EC、B-63EC

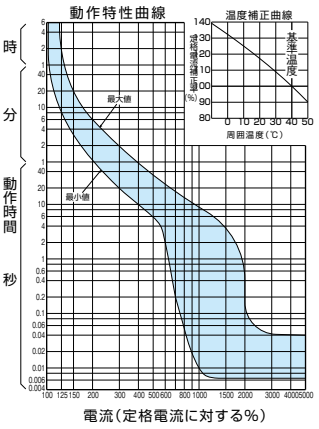
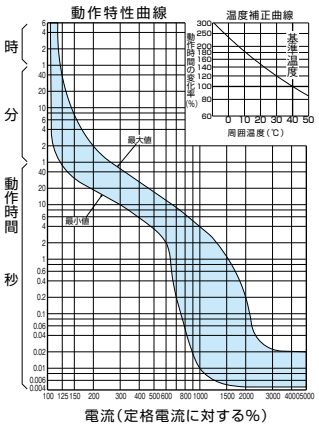
B-32EC(3、5、10A)、B-33MEC、B-52MEC