LT-S 電源装置

LT-1Aのテスト用電源を供給する装置です

型式	LT-S
電源	AC100V
周波数	50/60Hz共用
出力電圧(単相)	AC100、200、415V(端子切替)
容量	100VA
外形寸法(タテ×ヨコ×フカサ)	110×110×230mm
質量	約4kg
ご注文品番	LTS
納期区分	◎
標準価格(円)	63,400

結線方法

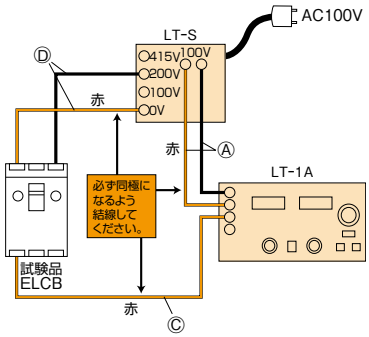

単3中性線欠相保護付遮断器の場合

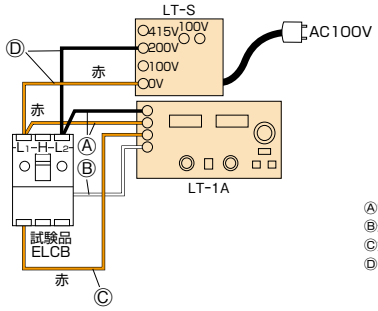

Ⓐ電源側測定リード線
Ⓑ過電圧検出測定リード線
Ⓒ負荷側測定リード線
Ⓓ LT-S 付属リード線