電磁接触器

mm

外形寸法	穴明寸法	接点構成図
MP-50HA 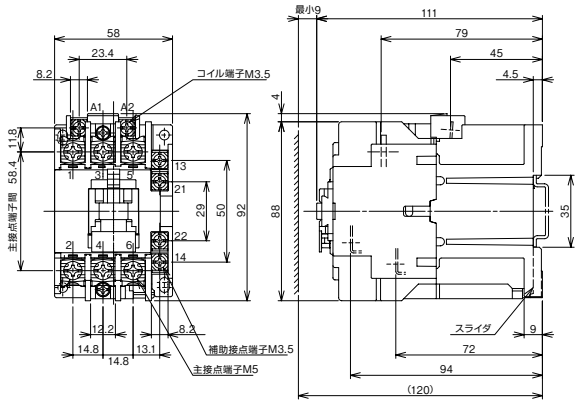	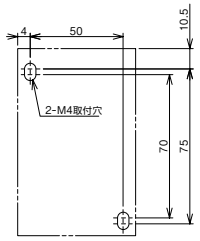	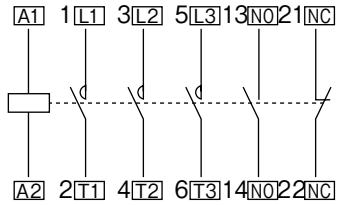 補助接点1a1b
MR-10HA 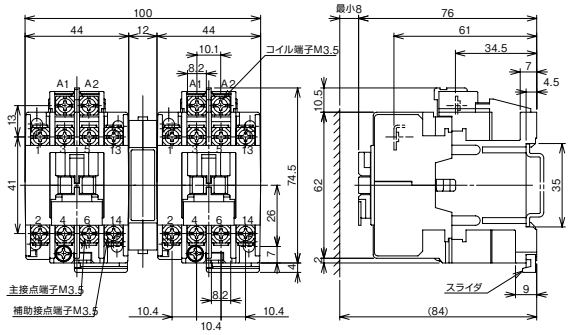	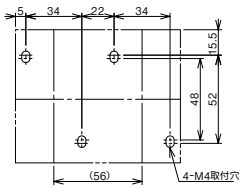	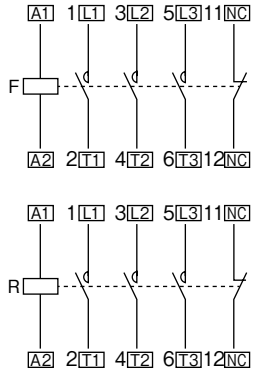 補助接点（1b）×2
MR-20HA 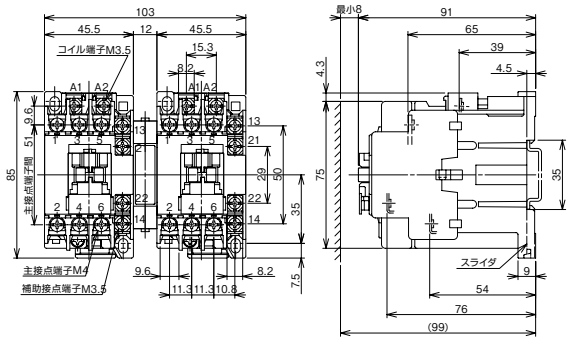	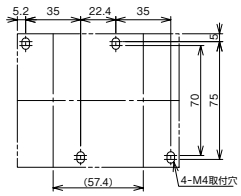	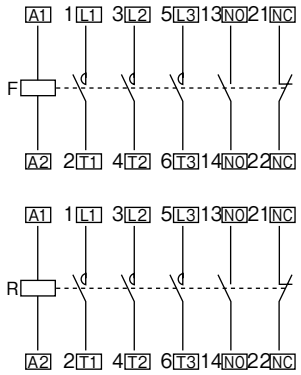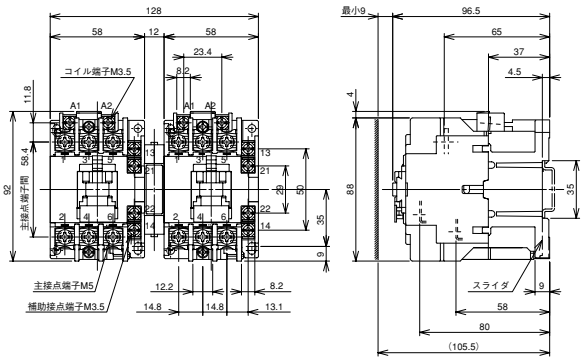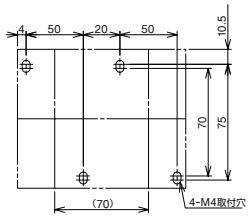 補助接点（1a1b）×2
MR-25HA