■GB-122E、GB-123E、GBU-123•1E GB-152E、GB-153E、GBU-153•1E

表面形

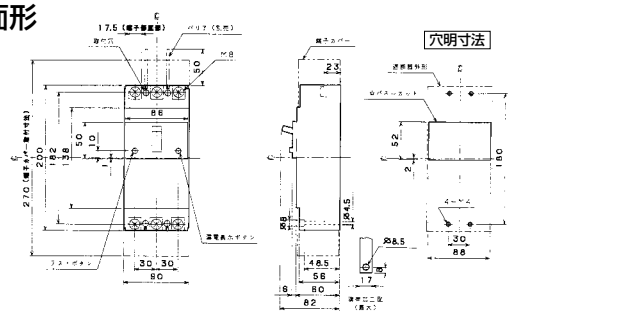

裏面形(SD)

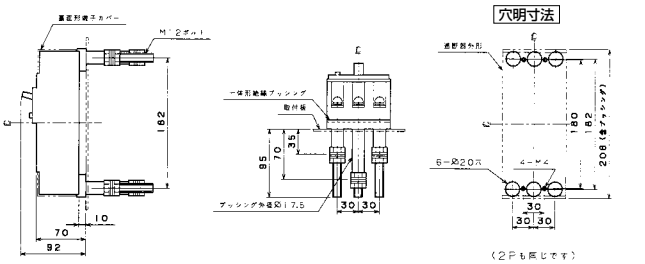

埋込形(FP)

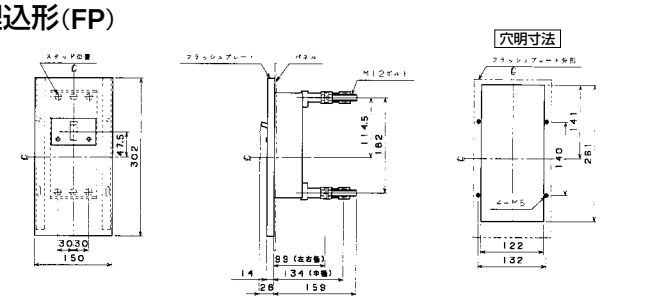

■GB-222E、GB-223E、GB-253E、GBU-223•1E GBU-253•1E

単位：mm

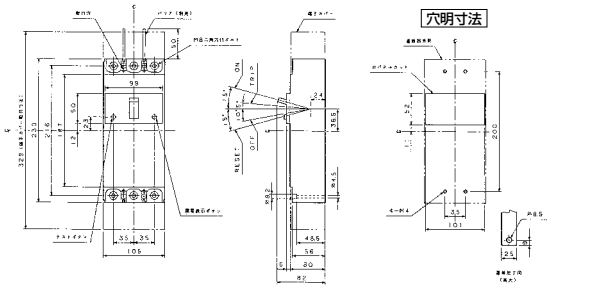

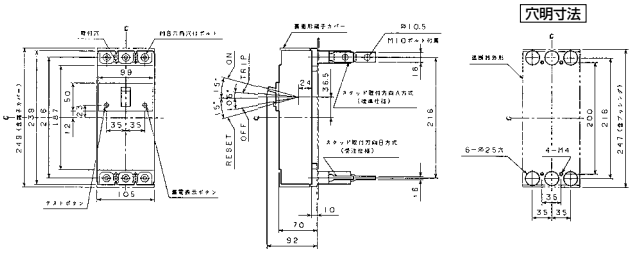

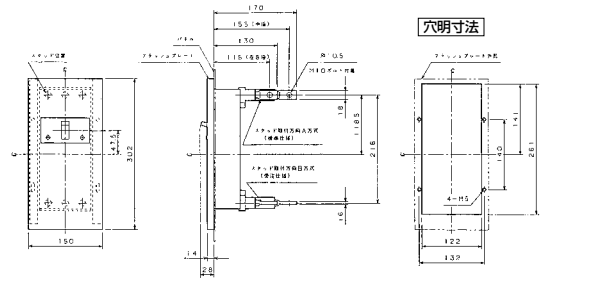

■GB-603EA

単位：mm

表面形

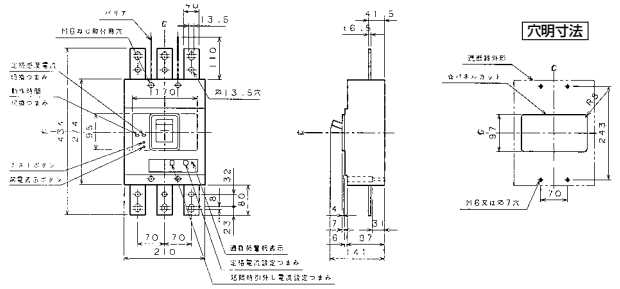

裏面形(SD)

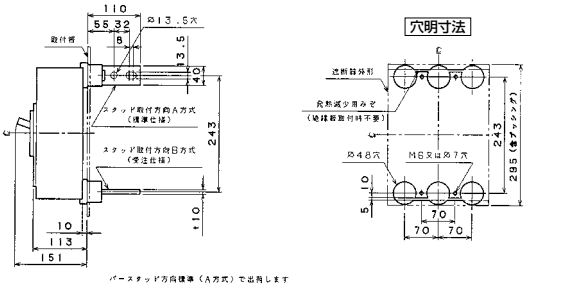
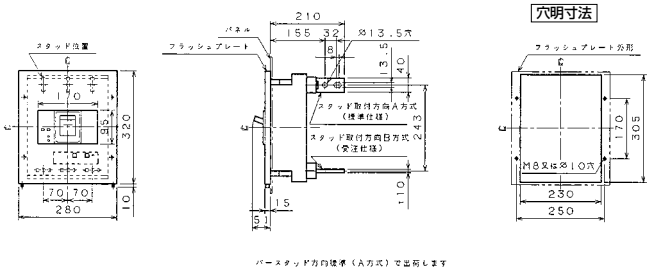
埋込形(FP)