■GT-31EA、GBU-3・1EA、GBU-3・1HEA、GBU-3・1EAS（JIS互換性寸法）GT-31EAには漏電表示ボタンはありません。

単位：mm

GBU：過電圧検出リード線付

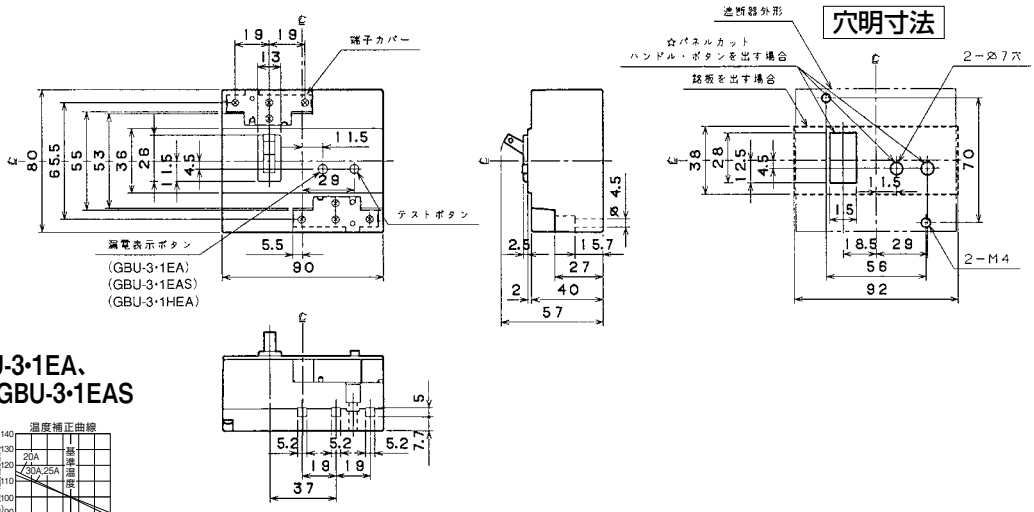

GT-31EA、GBU-3・1EA、GBU-3・1HEA、GBU-3・1EAS

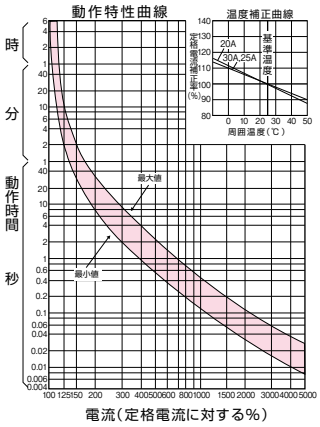

■GBU-53・1EC、GBU-63・1EC、GBU-53EC、GBU-63EC、GBU-53・1ECS

単位：mm

過電圧検出リード線付

表面形

[ ]は60A

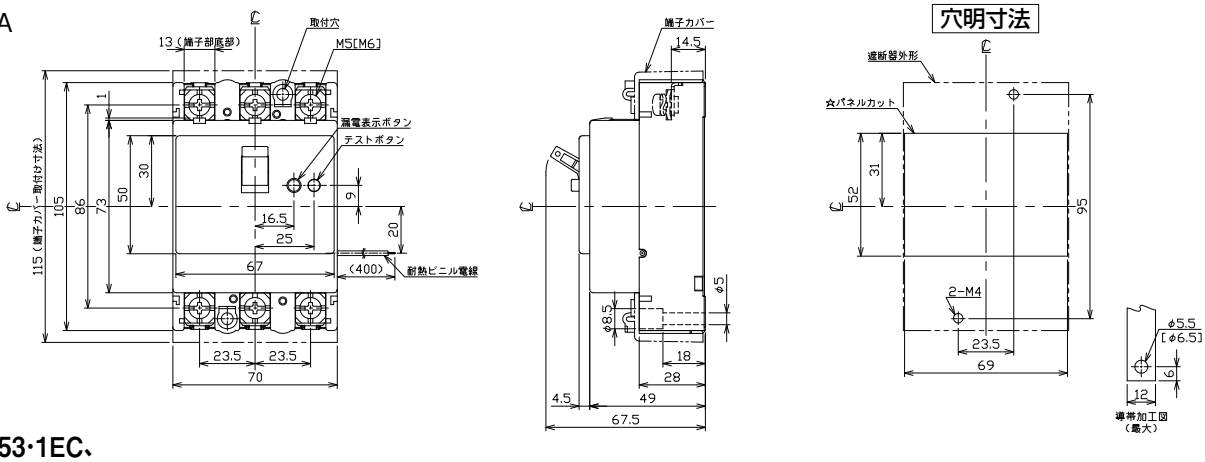

GBU-53・1EC、GBU-53・1ECS、GBU-53EC

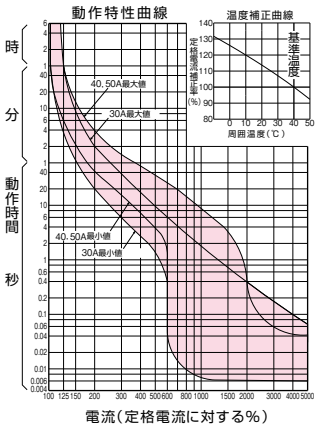
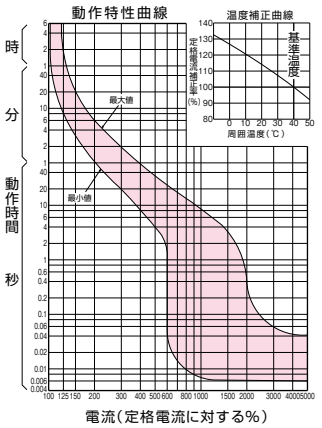
GBU-63・1EC、GBU-63EC