■BU-53・1KC、BU-63・1KC、BU-53・1KCS、BU-63・1KCS

単位：mm

過電圧検出リード線付

表面形

[　]は60A

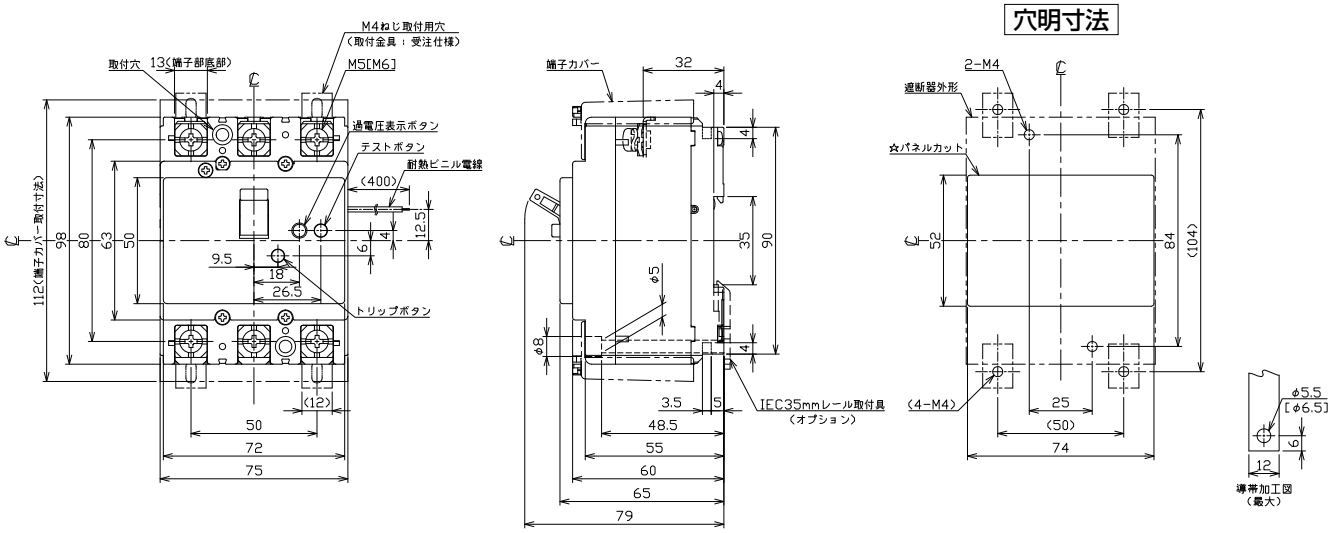

BU-53・1KC、BU-53・1KCS

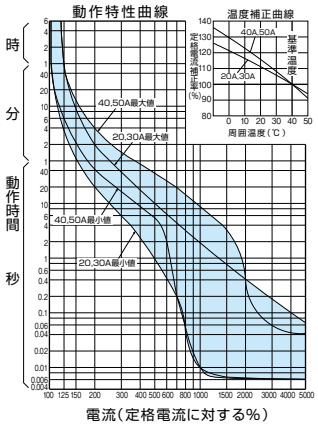

BU-63・1KC、BU-63・1KCS

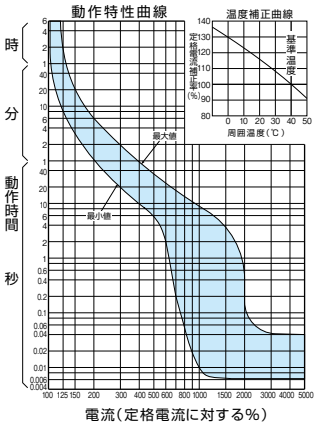

■BU-103・1KC

単位：mm
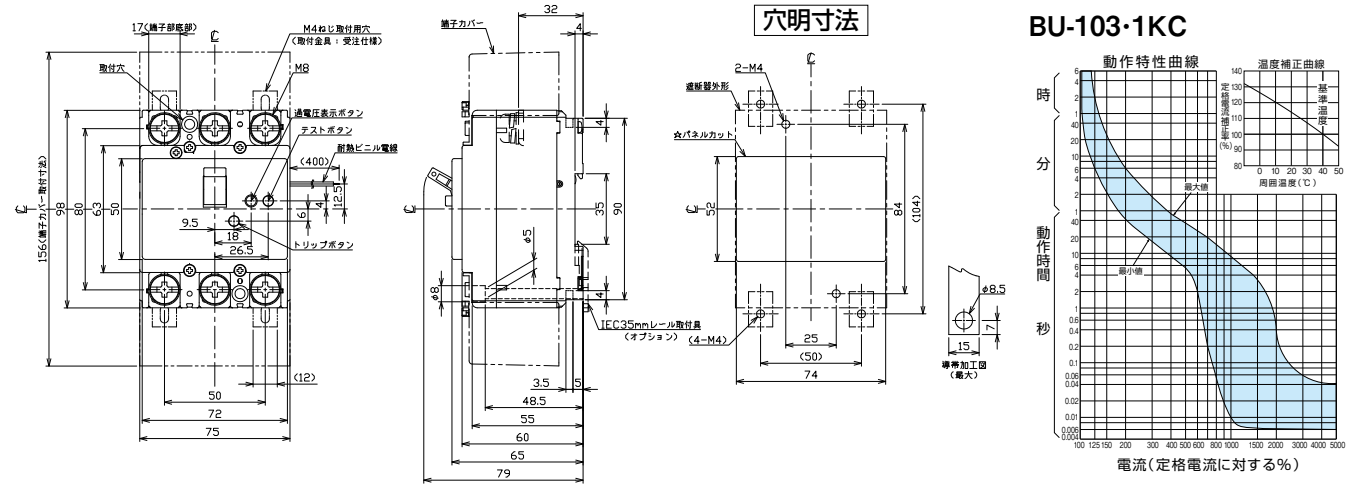
過電圧検出リード線付