電磁開閉器

mm

外形寸法	穴明寸法	接点構成図
MP-50HA2 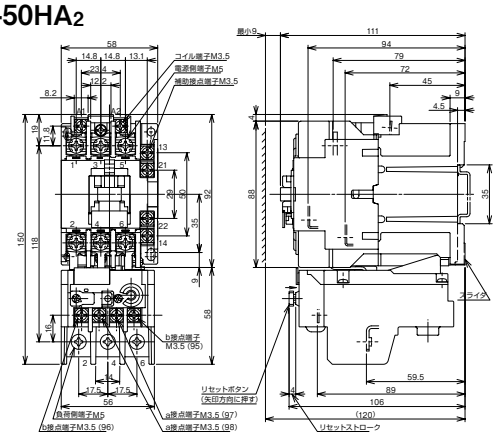	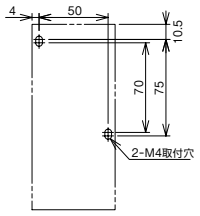	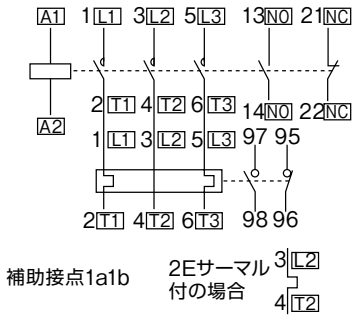
MR-10HA2 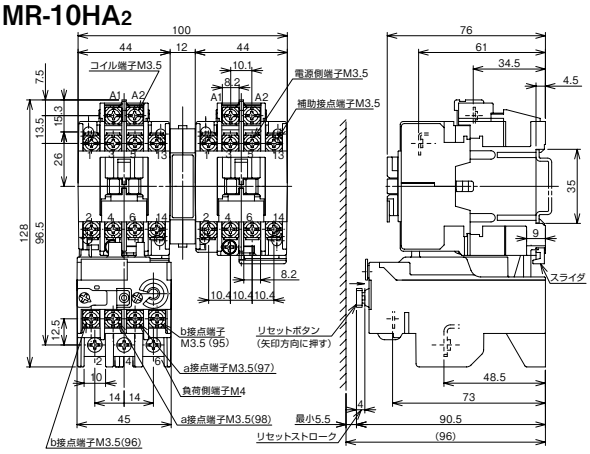	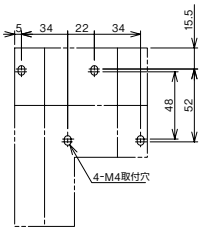	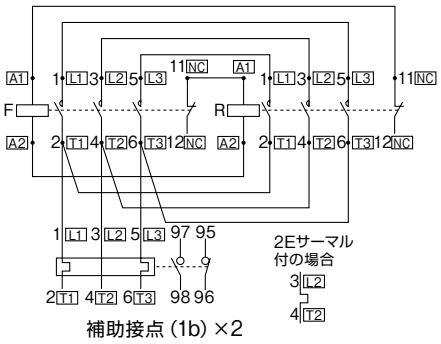
MR-20HA2 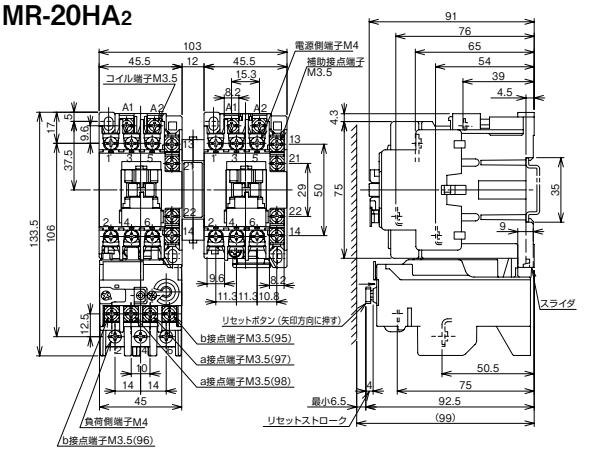	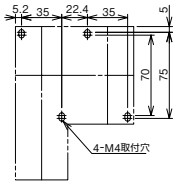	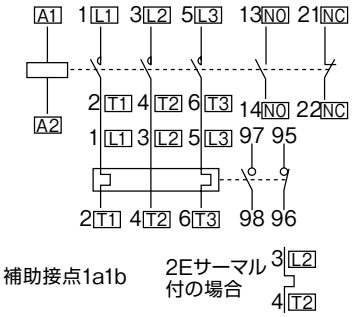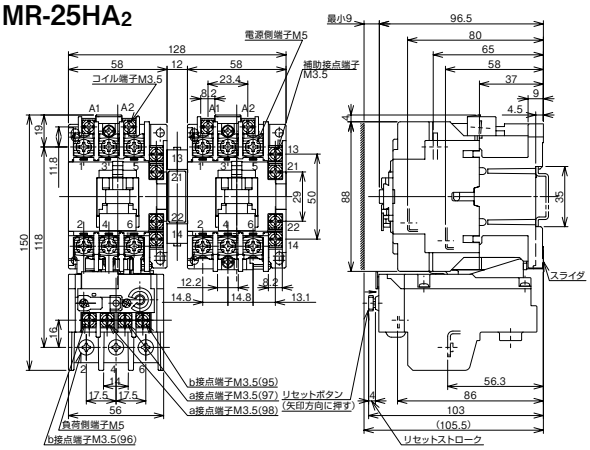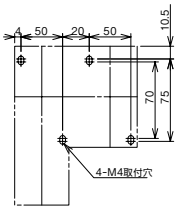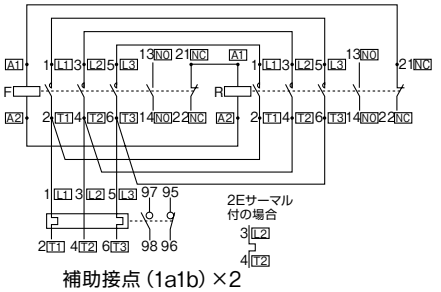
MR-25HA2