■B-102EC、103EC、122EC、123EC、152EC、153EC（2Pは3Pの中極導体を除いたものです。）

単位：mm

表面形

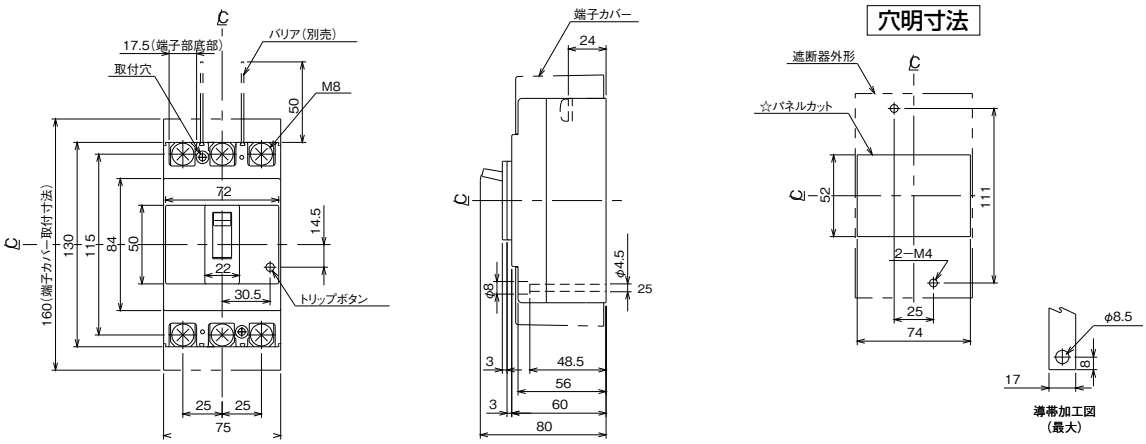

裏面形（SD）

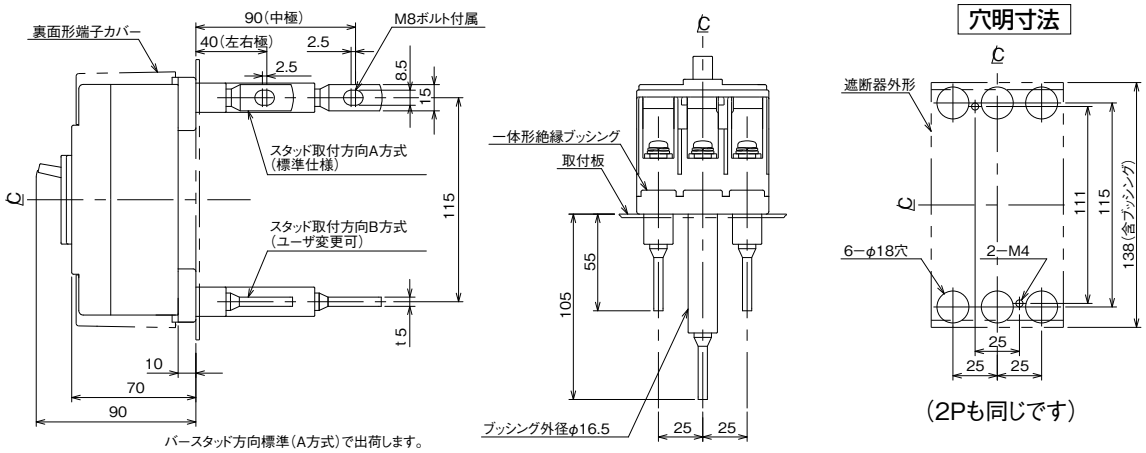

埋込形（FP）

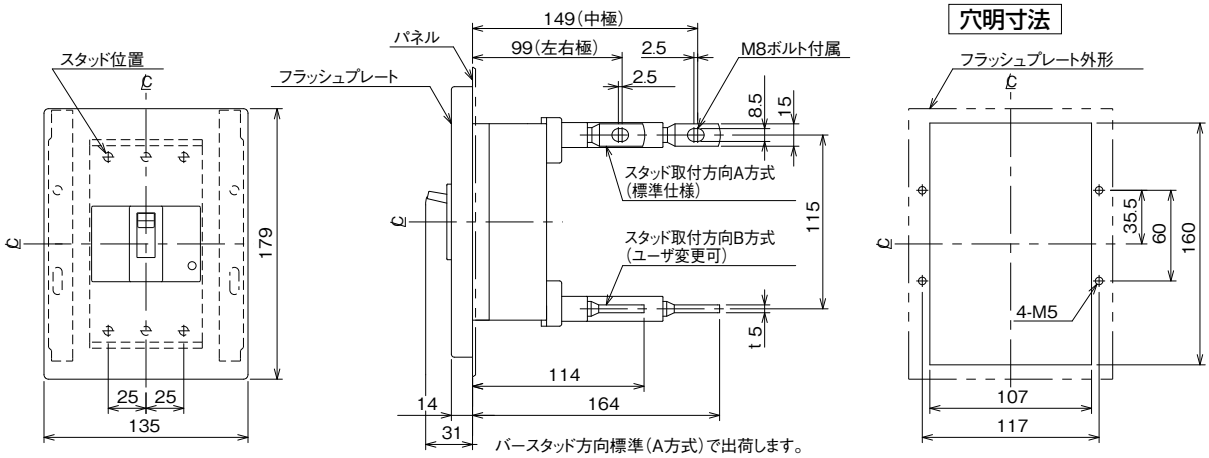
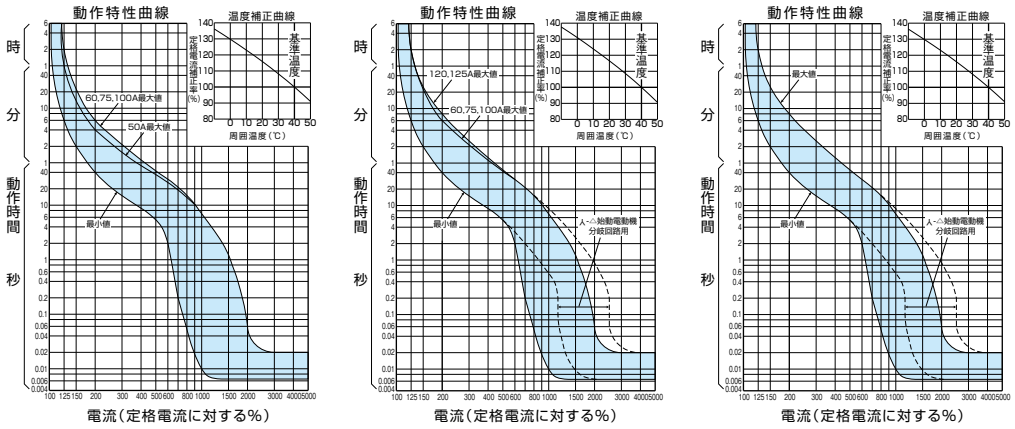
B-102EC、B-103EC　B-122EC、B-123EC　B-152EC、B-153EC