外形寸法図

■MG3308P
MG3408P
MG3508P
MG3608P

38

扉の縦寸法は300mmです

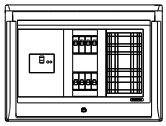

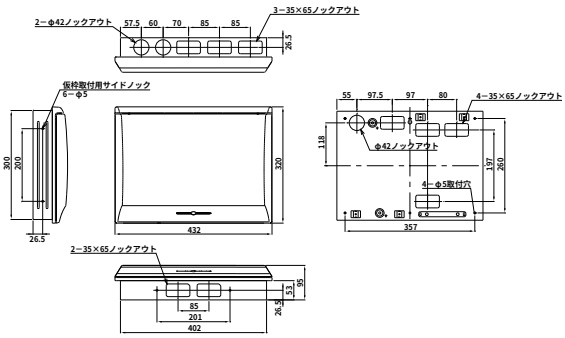

埋込形

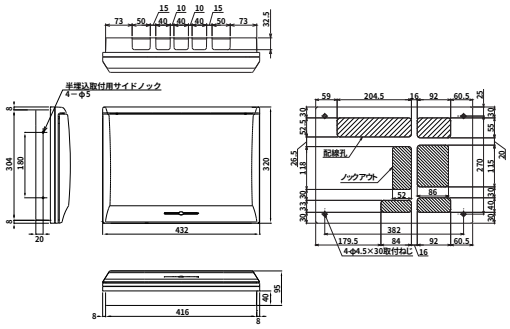

露出・半埋込形

■MG3312P
MG3412P
MG3512P
MG3612P
MG3712P

39

扉の縦寸法は300mmです

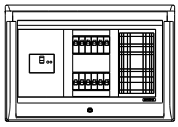

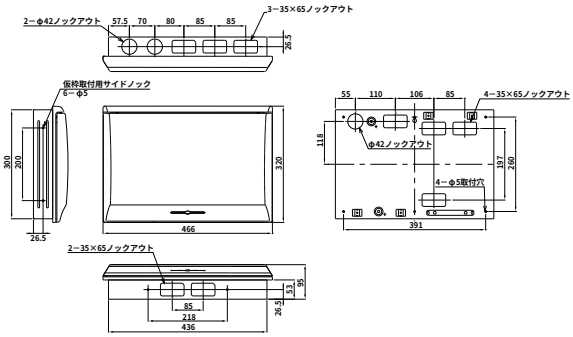

埋込形

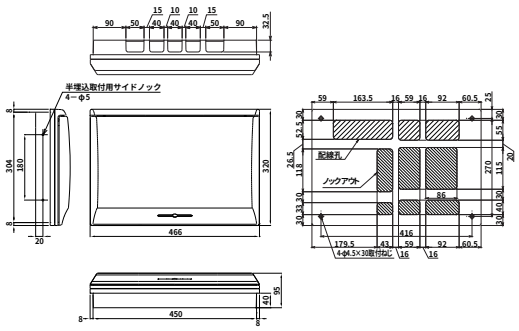

露出・半埋込形

■MG3416P
MG3516P
MG3616P
MG3716P
MG31016P

40

扉の縦寸法は300mmです

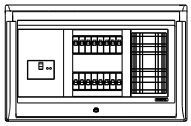

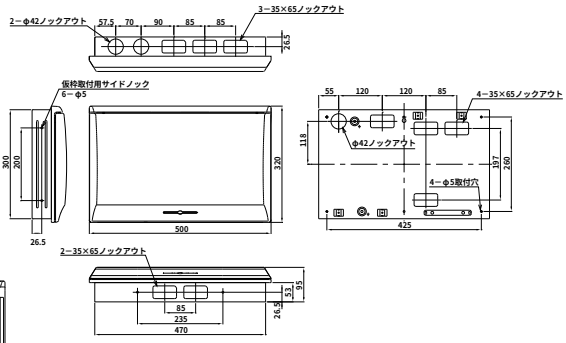

埋込形

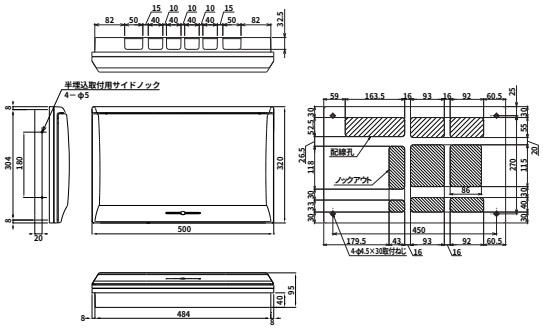

露出・半埋込形

■MG3420P
MG3520P
MG3620P
MG3720P
MG31020P

41

扉の縦寸法は300mmです

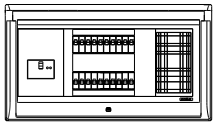

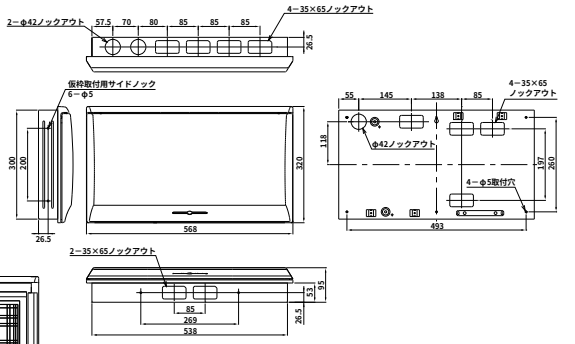

埋込形

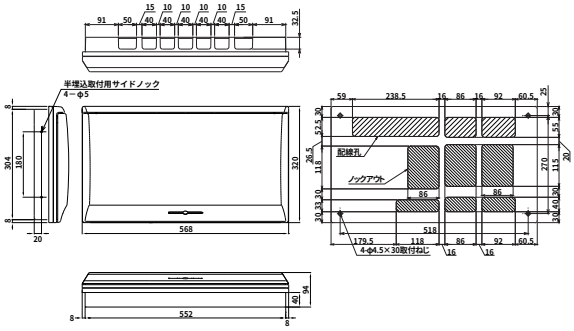

露出・半埋込形