外形寸法図

■MLG3628P
MLG3728P

17

扉の縦寸法は300mmです

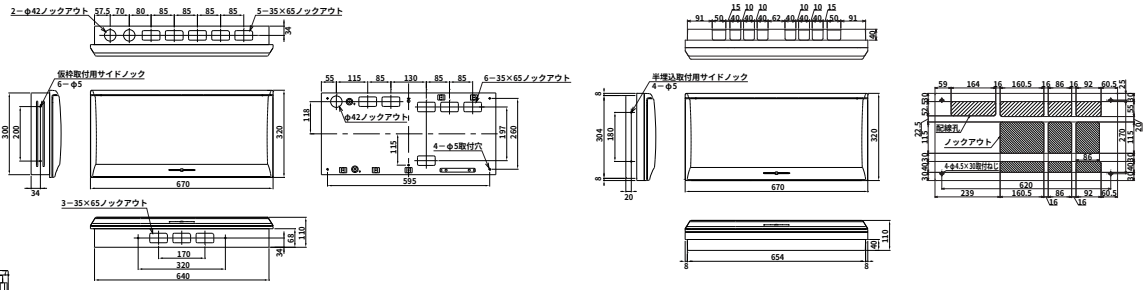

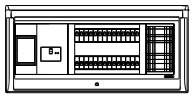

埋込形

露出・半埋込形

■MLG3632P
MLG3732P

18

扉の縦寸法は300mmです

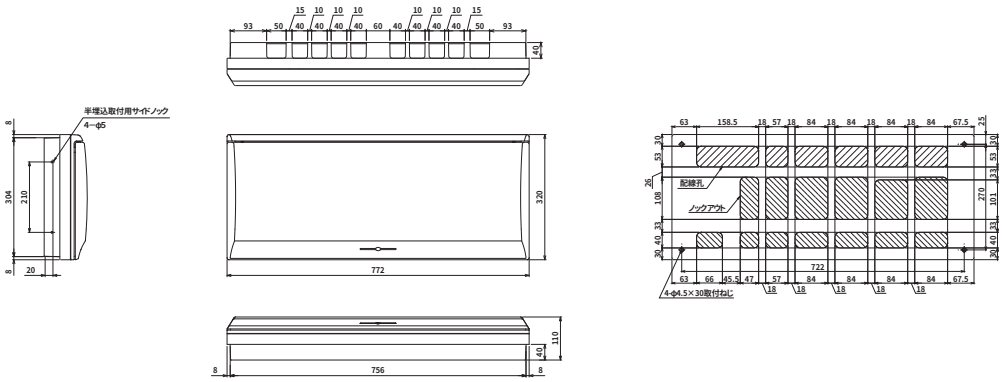

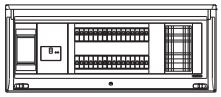

■MLG3636P
MLG3736P

19

扉の縦寸法は300mmです

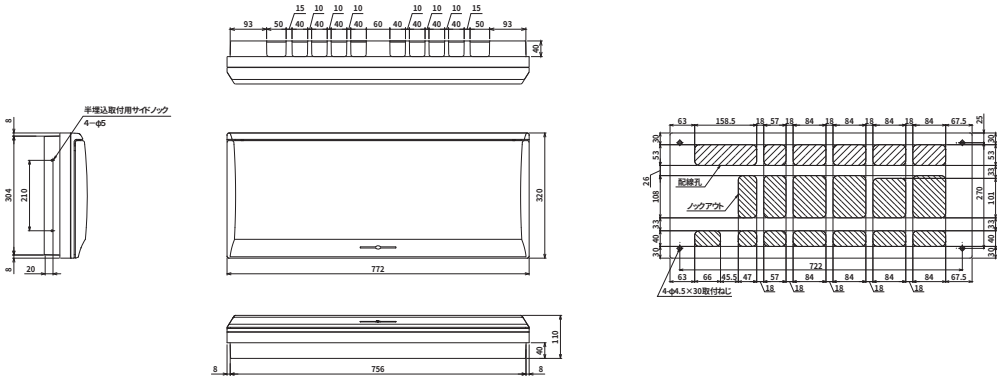

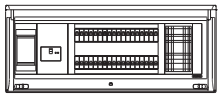

■MLG3308D
MLG3408D
MLG3508D
MLG3608D

20

扉の縦寸法は300mmです

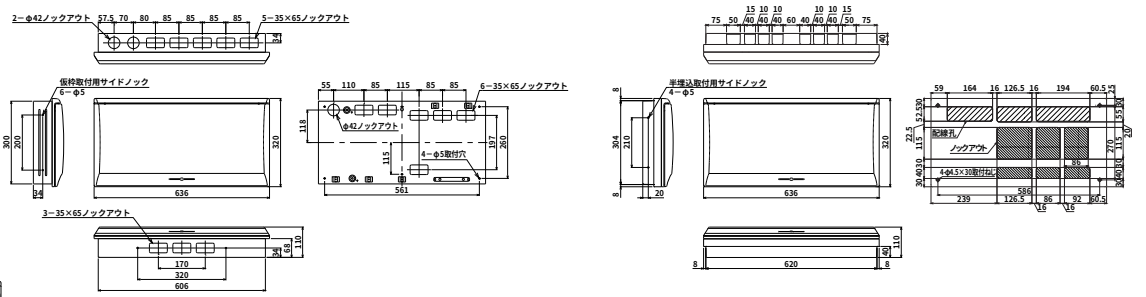

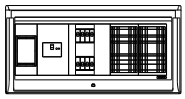

埋込形

露出・半埋込形