生産終了予定品 外形寸法図

■新器種との外形寸法の比較にご利用ください。

●SE-51E、SE-52E、SE-53E

単位：mm

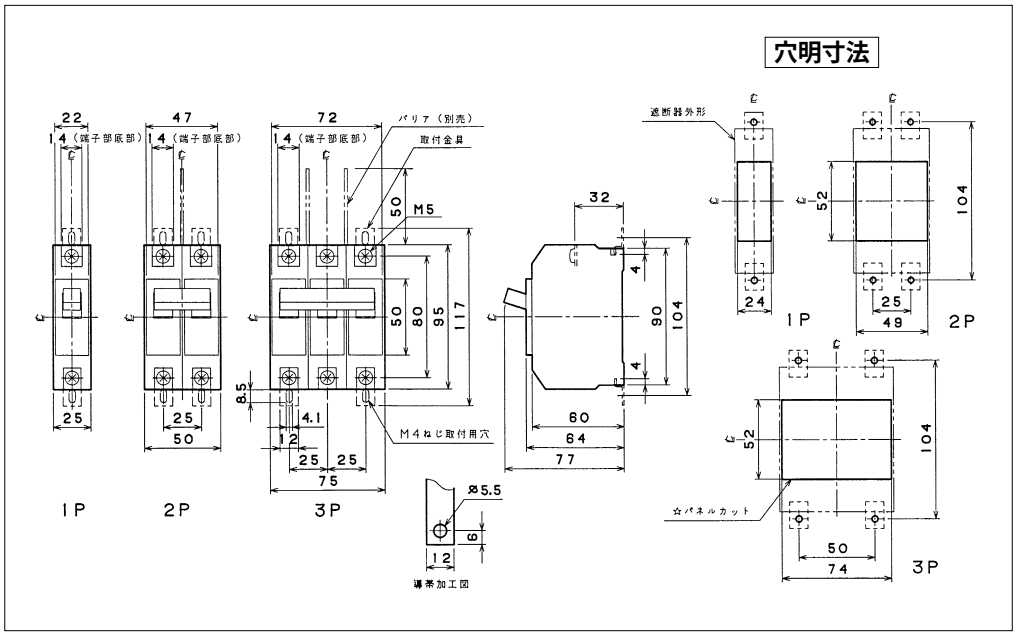

SE-51E、SE-52E、SE-53E 生産終了品

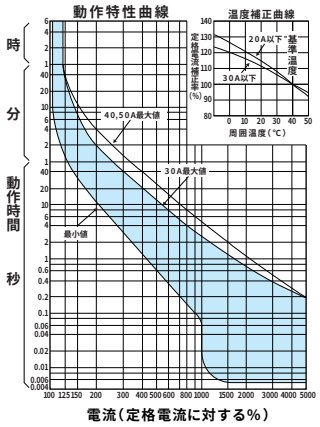

●SE-102B、SE-103B

単位：mm

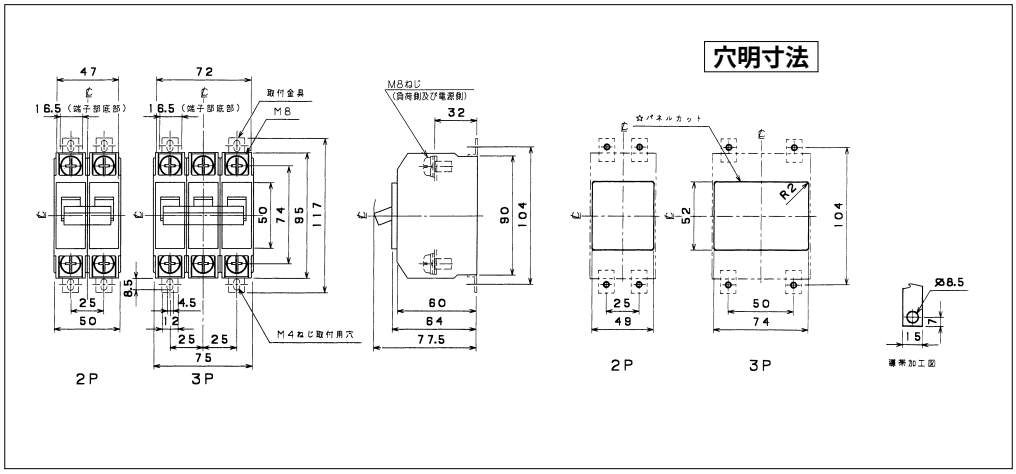
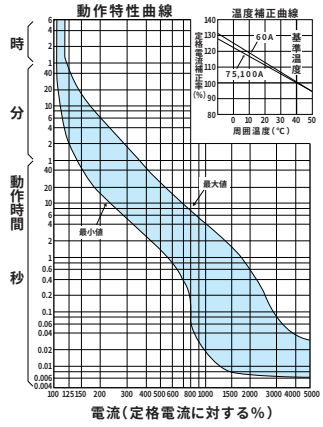
SE-102B、SE-103B 生産終了品