■B-123IR、B-153IR

単位：mm

表面形

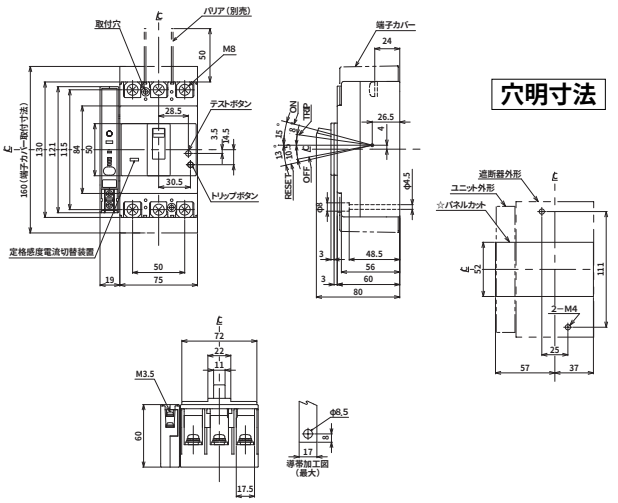

B-123IR

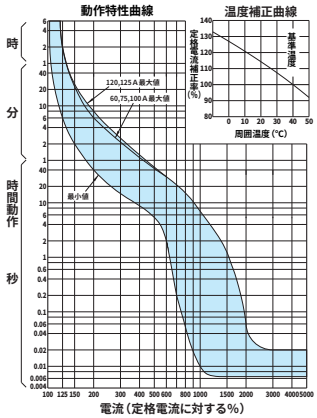

B-153IR

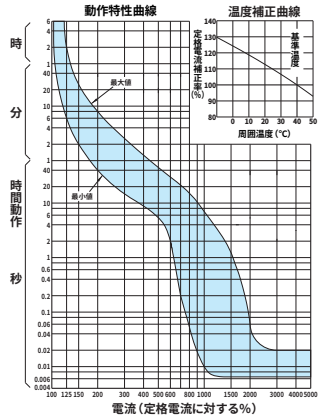

■B-223IR

単位：mm

表面形

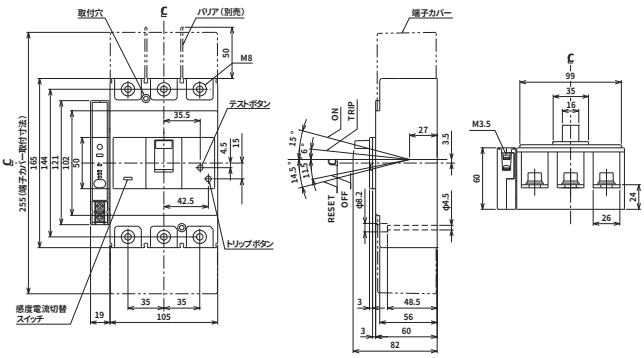

B-223IR

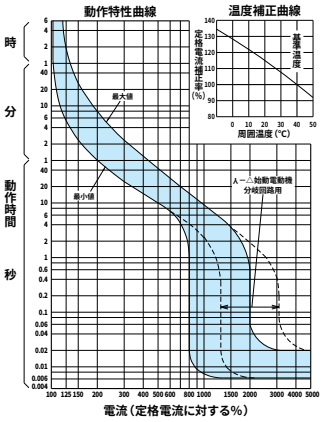

■B-403IR

単位：mm

表面形

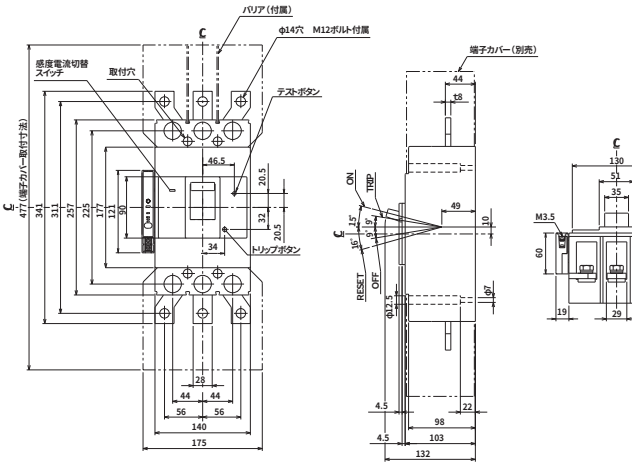
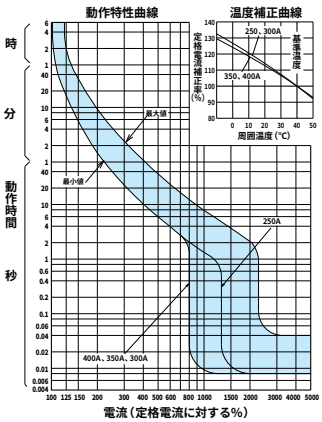
B-403IR