■B-603GA、B-603GHA

単位：mm

表面形

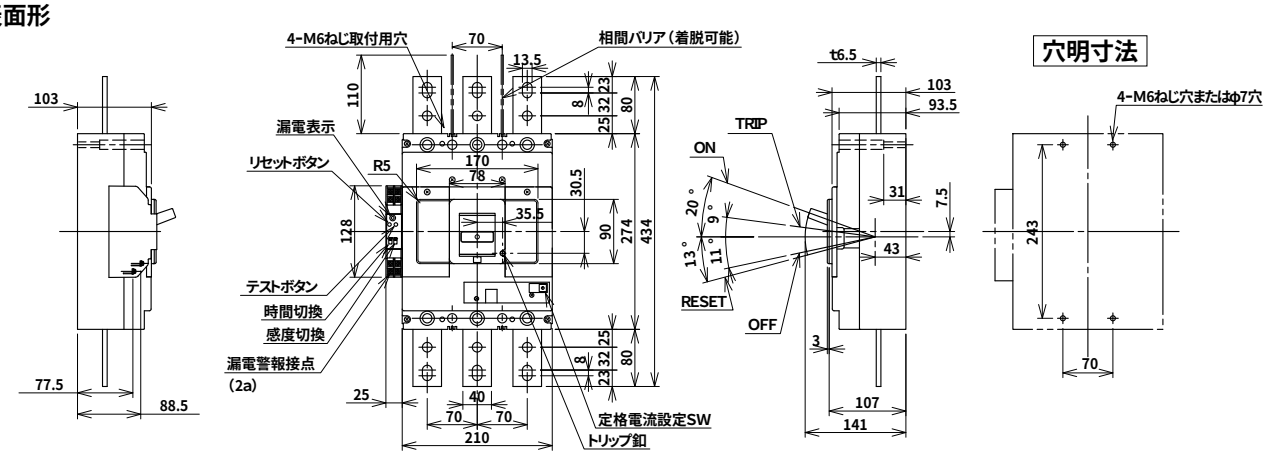

裏面形（SD）

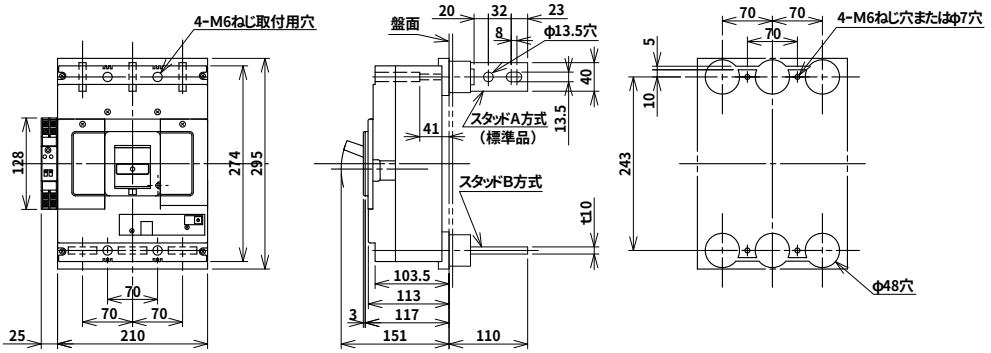

表板穴明寸法

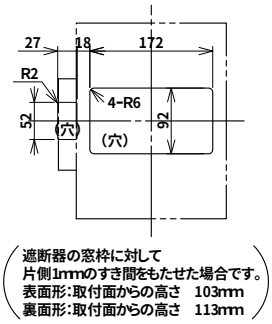

遮断器の窓枠に対して
片側1mmのすき間をもたせた場合です。
表面形：取付面からの高さ　103mm
裏面形：取付面からの高さ　113mm

埋込形（FP）

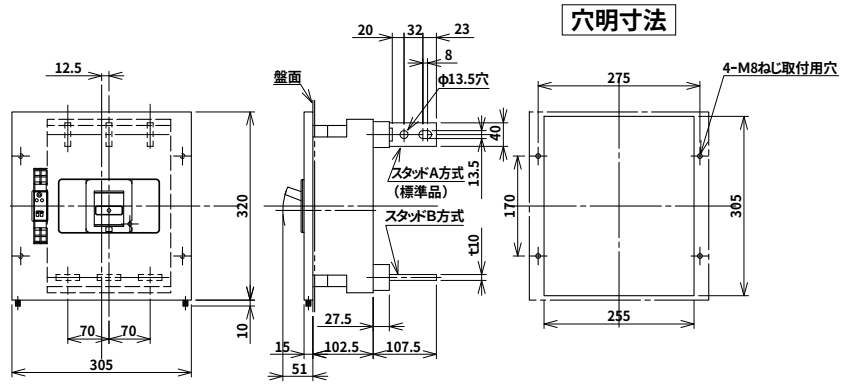

内部接続図

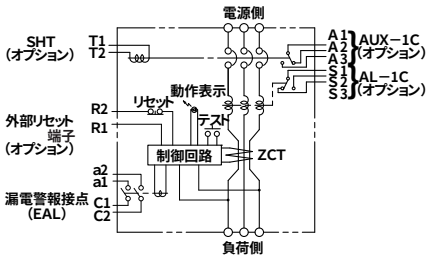
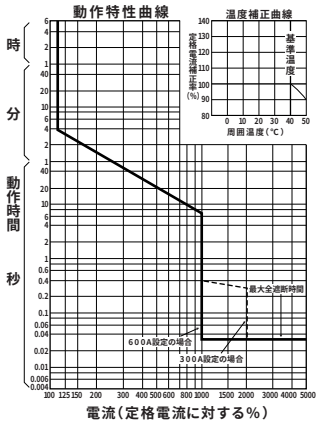
B-603GA、B-603GHA